Extraflame®

Riscaldamento a Pellet

KÜTTELAHENDUSTE KASUTUSJUHEND

MELINDA IDRO 2.0 - ISIDE IDRO 2.0
MEGAN IDRO - RAFFAELLA IDRO 2.0

EESTI/ESTONE

⚠ TÄHELEPANU

SEADME PINNAD VÕIVAD KUUMENEDA!
KASUTAGE ALATI KAITSEKINDAID!

Põlemisel vabaneb termiline energia, mille tulemusel soojenevad märkimisväärselt seadme pinnad, uksed, ukselingid, nupud, klaasid, suitsutorud ja aparaadi tagumine külg.
Vältige nendega kokkupuudet, kui te ei kasuta asjakohast kaitseriietust (seadmega komplektis olevaid kaitsekindaid).
Teavitage lapsi nendest ohtudest ja hoidke nad seadme töötamise ajal koldest eemal.

EESTI **4**

HOIATUSED **4**
OHUTUS **4**
KORRALINE HOOLDUS **5**
HÜDRAULILISED SEADMED **6**
PAIGALDUS JA OHUTUSSEADMED 6
KONDENSEERUMISVASTANE SEADE (KOHUSTUSLIK) **6**
SOOJA TARBEVEE KOHESE TOOTMISE KOMPLEKT **7**
AHJU ASEND 7
LÄHTESTUSED **7**
KÜTTELAHENDUSTE OMADUSED **7**
PAIGALDAMINE **8**
ÜLDINE 8
OHUTU KAUGUS 8
ÕHUTUSE ÜHENDAMINE 9
GRAANULID JA LAADIMINE **10**
KONTROLLID JA ETTEVAATUSABINÕUD SÜÜTE ESIMESEL KASUTAMISEL **10**
GRAANULITE LAADIMISMOOTOR EI TÖÖTA 10
TERMOMEETRIGA TERMOSTAAT – LÄHTESTAMINE: 10
JUHTPANEEL **11**
EKRAANI IKOONIDE SELGITUS 11
PEAMENÜÜ 12
BAASJUHISED 12
KAUGJUHTIMISPULT **13**
VÕIMALDA VIIVITUSEGA VÄLJALÜLITUS 13
PATAREIDE TÜÜP JA VAHETAMINE 13
SEADISTUSED ESMAKÄIVITAMISEKS **14**
VÕRGUSAGEDUS 50/60 HZ 14
KELLAJA, KUUPÄEVA JA AASTA SEADISTAMINE 14
TÖÖKEELE MÄÄRAMINE 14
MUUD FUNKTSIOONID **14**
ÕHU VÄLJAVOOL 14
ESIMENE LAADIMINE 14
TÖÖ JA LOOGIKA **15**
TÄIENDAV TERMOSTAAT **16**
AKTIIVSE OOTEFUNKTSIOONIGA LISATERMOSTAADI TÖÖTAMINE 16
TÄIENDAVA TERMOSTAADI TÖÖ, KUI OOTEFUNKTSIOON (STBY) ON DEAKTIVEERITUD 16
TÄIENDAVA TERMOSTAADI PAIGALDAMINE 16
VÕIMSUSE SEADISTAMINE **17**
TEMPERATUURI SEADISTAMINE **17**
KASUTAJA MENÜÜ **17**
ÕHU LUBAMINE 17
V1 - ÕHK 17
RESET 18
EASY SET UP 18
SET CHRONO (TAIMERI SEADISTAMINE) **18**
OLEK **19**
SEADISTUSED **19**
KELLA SEADISTAMINE 19
TÖÖKEELE MÄÄRAMINE 19
EKRAAN 19
OOTEREŽIIM (STAND-BY) 20
AUX **20**
PUHASTUS JA HOOLDUS **21**
TAVAPÄRANE HOOLDUS, MIDA SOORITAVAD TEHNIKUD **23**
KASUTUSEST KÕRVALDAMINE (HOOAJA LÕPPEDES) 23
KUVA **25**
HÄIRED **25**
GARANTIITINGIMUSED **27**

Täname Teid, et otsustasite meie firma kasuks – meie toode on suurepärane küttelahendus, mis ühendab endas uusima tehnoloogia, kõrgekvaliteetse töötluse ning ajatu disaini ning mille eesmärk on võimaldada teil nautida elus tule soojust täiesti ohutult.

HOIATUSED

Käesolev kasutusjuhend kuulub lahutamatult tootega kokku: veenduge, et see oleks alati seadmega kaasas, isegi kui seade vahetab omanikku või kasutajat või viiakse üle teise kohta. Kui see on kahjustunud või kadunud, küsige kohalikust tehnoabist uus eksemplar. Toodet tohib kasutada ainult sellele ette nähtud eesmärkidel. Välistatud on igasugune lepinguline ja ka lepinguväline tootjapoolne vastutus inimestele, loomadele või esemetele valest paigaldamisest, reguleerimisest ja hooldusest ning ebaõigest kasutamisest tekkinud kahju eest.
Paigaldus peab olema teostatud kogenud ja kvalifitseeritud töötajate poolt, kes võtavad endale täieliku vastutuse lõpliku paigaldamise ja sellest tulenevalt toote hea töö eest. Arvestada tuleb ka kõigi riiklike, piirkondlike, maakondlike ning kohalike omavalitsuste seadusi seadme paigaldusriigis ning käesoleva juhendi sisu.
Tootja ei vastuta kahju eest, mis on tekkinud nende ettevaatusabinõude eiramise tõttu.
Kontrollige pärast pakendi eemaldamist selle sisu terviklikkust ja täielikkust. Pöörduge mittevastavuse korral edasimüüja poole, kellelt seade on ostetud.
Kõik tootesse kuuluvad elektrilised komponendid, mis tagavad selle nõuetekohase töö, tuleb vajadusel välja vahetada üksnes volitatud teeninduskeskusest saadud originaalvaruosadega.

OHUTUS

- **ALLA 8-AASTASED LAPSED, PIIRATUD FÜÜSILISTE, SENSOORSETE VÕI VAIMSETE VÕIMETEGA ISIKUD JA ISIKUD, KELLEL PUUDUB KOGEMUS VÕI PIISAVAD TEADMISED, VÕIVAD APARAATI KASUTADA AINULT JÄRELEVALVE ALL VÕI PÄRAST SEDA, KUI NAD ON SAANUD PIISAVALT JUHISEID APARAADI OHUTU KASUTAMISE KOHTA JA MÕISTNUD SELLEGA SEONDUVAID OHTE.**
- **GENERAATORI KASUTAMINE ON KEELATUD PIIRATUD FÜÜSILISTE, SENSOORSETE VÕI VAIMSETE VÕIMETEGA VÕI KOGEMUSTETA ISIKUTELE (K.A. LAPSED), V.A. SIIS, KUI NEID JÄLGIB JA ÕPETAB MASINAT KASUTAMA NENDE OHUTUSE EEST VASTUTAV ISIK.**
- **SEADME PUHASTUS- JA HOOLDUSTÖID, MIDA KASUTAJA PEAB ISE TEGEMA, TOHIVAD LAPSED TEHA ÜKSNES JÄRELEVALVE ALL.**
- **JÄLGIDA TULEB, ET LAPSED MASINAGA EI MÄNGIKS.**
- **ÄRGE PUUDUTAGE GENERAATORIT MÄRGADE EGA NIISKETE KÄTEGA (EGA MUUDE KEHAOSADEGA), KUI OLETE PALJAJALU.**
- **ON KEELATUD KASUTADA OHUTUS- VÕI REGULEERIMISSEADMEID ILMA TOOJA LOA VÕI JUHISTETA.**
- **ÄRGE TÕMMAKE, ÜHENDAGE LAHTI EGA VÄÄNAKE AHJUST VÄLJUVAID ELEKTRIJUHTMEID – ISEGI KUI SEADE ON VOOLUVÕRGUST VÄLJAS.**
- **SOOVITAME PAIGUTADA TOITEJUHTME NII, ET SEE EI PUUTUKS KOKKU SEADME KUUMADE OSADEGA.**
- **TOITEJUHE PEAB OLEMA PÄRAST PAIGALDAMIST LIGIPÄÄSETAV.**
- **ÄRGE TAKISTAGE EGA VÄHENDAGE PAIGALDUSKOHA VENTILATSIOONIAVASID – ÕHUAVAD ON ÕIGEKS PÕLEMISEKS HÄDAVAJALIKUD.**
- **ÄRGE JÄTKE PAKENDI OSI KOHTA, MIS ON KÄTTESAADAV JÄRELEVALVETA LASTELE VÕI**

PUUETEGA INIMESTELE.

- **TOOTE NORMAALSE TÖÖ AJAL PEAB KOLDELUUK OLEMA ALATI SULETUD.**
- **KUI SEADE ON SISSE LÜLITATUD, ON SEE KATSUMISEL KUUM – KUUMAD ON ERITI JUST KÕIK SELLE VÄLISPINNAD – SEEGA SOOVITAME OLLA ETTEVAATLIK.**
- **KONTROLLIGE PÄRAST SEADME PIKAAJALIST MITTEKASUTAMIST ENNE SELLE SISSELÜLITAMIST, ET SEADMES EI OLEKS TAKISTUSI.**
- **GENERAATOR ON PROJEKTEERITUD TÖÖTAMA IGA ILMAGA, KUID VÄGA EBASOODSATES TINGIMUSTES (TUGEV TUUL, PAKANE) VÕIVAD SEKKUDA GENERAATORI VÄLJA LÜLITAVAD TURVASÜSTEEMID. VÕTKE SELLISEL PUHUL ÜHENDUST TEHNILISE TOEGA JA ÄRGE MITTE MINGIL JUHUL ISE TURVASÜSTEEME VÄLJA LÜLITAGE.**
- **KUI SUITSULÕÕRIS ON TULEKAHJU, KASUTADA LEEKIDE SUMMUTAMISEKS MÕELDUD VAHENDEID VÕI KUTSUGE TULETÕRJE.**
- **SEADET EI TOHI KASUTADA JÄÄTMEPÕLETINA.**
- **ÄRGE KASUTAGE SÜÜTAMISEL TULEOHTLIKKE VEDELIKKE.**
- **ÄRGE LASKE TÄITMISFAASIS GRAANULIKOTIL TOOTEGA KOKKU PUUTUDA.**
- **MAJOOLIKA ON TEOSTATUD KÕRGEKVALITEETSE VIIMISTLUSEGA KÄSITÖÖNA JA SEETÕTTU VÕIVAD NEIS ESINEDA VÄIKESI LOHUKESI, PRAGUSID JA MINIMAALSEID VÄRVIVARJUNDI ERINEVUSI. NEED OMADUSED TÕENDAVAD SELLE SUUREPÄRAST KVALITEETI. EMAILIS JA MAJOOLIKAS ON NENDE ERINEVA PAISUMISTEGURI TÕTTU MIKROPRAGUSID, MIS TÕENDAVAD NENDE EHTSUST. SOOVITAME KASUTADA KAHHELKIVIDE PUHASTAMISEKS PEHMET JA KUIVA LAPPI – KUI KASUTATE MISTAHES PESUAINET VÕI -VEDELIKKU, VÕIB SEE TUNGIDA MIKROPRAGUDESSE JA MUUTA NEED NÄHTAVAMAKS.**

KORRALINE HOOLDUS

Vastavalt 2008. aasta 22. jaanuari määruse nr 37 2. artiklile tähendab korraline hooldus töid tavakasutamisest tuleneva lagunemise kõrvaldamiseks ning ootamatustega toime tulemiseks, millega kaasneb vajadus esialgseteks töödeks, mis siiski ei mõjuta parandatava süsteemi struktuuri ega selle sihtotstarvet vastavalt kehtivates õigusaktides ning tootja kasutus- ja hooldusjuhendites kehtestatud tehnilistele nõuetele.

HÜDRAULILISED SEADMED

Peatükis kirjeldatakse mõisteid, mis puudutavad Itaalia standardit UNI 10412-2 (2009).
Nagu eelpool kirjeldatud, tuleb paigaldamisel järgida kõiki paigaldusriigi-järgseid siseriiklikke, regionaalseid, maakondlikke ja kohalikke nõudeid.
Generaatori paigaldamise ajal on KOHUSTUSLIK kasutada masinaga manomeetrit vee rõhu kuvamiseks.

TABEL SEADMETE LOENDIGA, MIS SULETUD VEESÜSTEEMIGA SEADMEL ON JA MIS PUUDUVAD	
Kaitseklapp	✓
Ringluspumba termostaatjuhtseade (juhib veemõõtepea ja programmikaart)	✓
Helialarmi aktiveerimise termostaat	-
Veetemperatuuri näidik (ekraaniga)	✓
Ekraaniga rõhumuundurid	✓
Helialarm	-
Reguleerimise automaatne termokatkesti (juhib programmikaart)	✓
Rõhumuundurid koos miinimum- ja maksimumrõhualarmiga	✓
Blokeerimise automaatne termokatkesti (blokeeringutermostaat) vee ületemperatuuri puhuks	✓
Tsirkultsioonisüsteem (pump)	✓
Paisusüsteem	✓

PAIGALDUS JA OHUTUSSEADMED

Paigaldus, vastavad seadmestiku ühendused, käikuandmine ja õige toimimise ülekontrollimine tuleb sooritada kõrgeimal tasemel, järgides täielikult kehtivaid siseriiklikke, regionaalseid ja kohalikke standardeid ning ka käesolevaid juhiseid. Itaalia puhul sooritab paigalduse kutsealase tegevusloaga personal (22.01.2008 ministri määrus nr 37).
Tootja keeldub igasugusest vastutusest seadmestikust põhjustatud varalise kahju või kehavigastuste eest.

SEADME TÜÜP

- Olemas on kaht tüüpi seadmeid:
- Suletud ja avatud veesüsteemiga.
- Toode on projekteeritud ja toodetud suletud veesüsteemiga kasutamiseks.

KONTROLLIGE, ET EELKOORMUS PAISUSÜSTEEMIS OLEKS 1,5 BAARISE RÕHU ALL.

SULETUD VEESÜSTEEMIGA SEADME OHUTUS

Vastavalt Itaalias kehtivale standardile UNI 10412-2 (2009) peab suletud veesüsteemiga seade olema varustatud järgnevaga: kaitseklapp, ringluspumba termostaatjuhtseade, helialarmi aktiveerimise termostaat, temperatuurinäidik, rõhunäidik, helialarm, reguleerimise automaatne termokatkesti, blokeerimise automaatne termokatkesti (blokeeringutermostaat), ringlussüsteem, paisusüsteem, generaatorisse sisseehitatud hajutav kaitsesüsteem koos termilise kaitseklapiga (käivitub automaatselt), kui seadmed ei ole varustatud temperatuuri isereguleerimissüsteemiga.

OHUTUSSEADMETE VAHEMAA VASTAVALT STANDARDILE

Temperatuuri ohutusandurid peavad olema masinale paigaldatu mitte kaugemal kui 30 cm juurdevooluühendusest. Kui generaatorid ei ole varustatud kõikide seadmetega, võib paigaldada puuduvad generaatori juurdevoolu torustikule kaugusega masinast mitte üle 1 m.

KONTROLLID MASINA ESMAKÄIVITAMISEL

Enne kamina käivitamist peab:
a) sooritama seadmes torude hoolika pesu võimalike jääkide eemaldamiseks, mis võiksid pärssida mõne komponendi (pumbad, klapid jne) nõuetekohast toimimist.
b) Ettevõtte soovitab tungivalt paigaldada generaatori tagaküljele magnetfiltri, mis pikendab boileri eluiga, hõlbustab aparaadi puhastamist ja suurendab seadme üleüldist tõhusust.
c) kontrollima, et korstnal on piisav tõmme, selles ei ole tõkkeid ja lõõridega ei oleks ühendatud muude seadmete heitmeid. See vähendab äkilise võimsustarviduse kasvu võimalust. Alles pärast selle kontrollimist tohib paigaldada kamina ja lõõri vahelise ühenduse. Soovitatav on kontrollida kõiki lõõride eelnevalt paigaldatud ühendusi.

KONDENSEERUMISVASTANE SEADE (KOHUSTUSLIK)

Kondenseerumisvastase ahela loomine on kohustuslik, see peab tagama seadme tagastustemperatuuri vähemalt 55 °C. Kondenseerumisvastast klappi kasutatakse tahkekütusel töötavates kateldes, kuna see hoiab ära külma vee tagasivoolu soojusvahetisse. Kõrge tagasivoolutemperatuur võimaldab parandada tõhusust, vähendab aurude kondenseerumise teket ja pikendab generaatori kasutusiga. Tootja soovitab kasutada 55 °C mudelit 11-tolliste hüdrualikaliitmikega.

Klappi müüakse eraldi (lisatellimusel)

SOOJA TARBEVEE KOHESE TOOTMISE KOMPLEKT

Hoiatused: kui soovite kasutada kohese sooja vee tootmise komplekti, soovitame võtta ühendust meie tehnilise toega.

AHJU ASEND

Selleks, et toode töötaks korralikult, on soovitatav paigutada see vesiloodi abil täiesti tasasele pinnale.

LÄHTESTUSED

Allpool olevatel joonistel on ära toodud paagi (85 °C) ja vee (100 °C) lähtestamise kohad.
Kui toimub lähtestus, soovitame võtta ühendust kvalifitseeritud tehnikuga, et selle põhjus välja selgitada.

MELINDA IDRO 2.0	RAFFAELLA IDRO 2.0 ISIDE IDRO 2.0	MEGAN IDRO
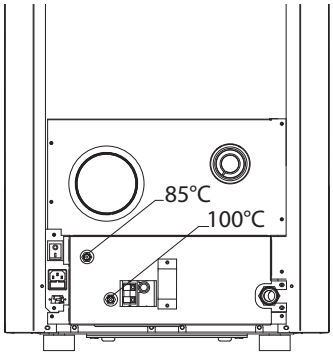	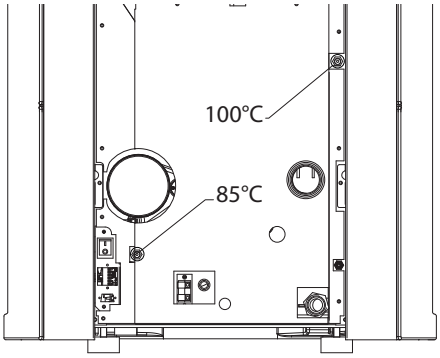	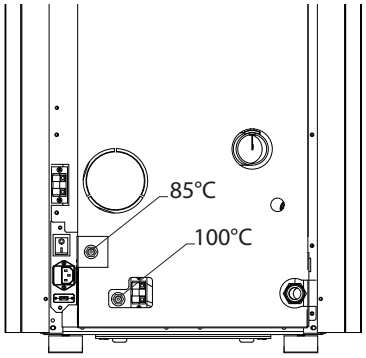

KÜTTELAHENDUSTE OMADUSED

	MELINDA IDRO 2.0	RAFFAELLA IDRO 2.0 ISIDE IDRO 2.0	MEGAN IDRO
Kütteseadme soojusvaheti (l) veesisaldus	13	18.5	13
Kütteseadmega (l) integreeritud paisupaagi maht	6	8	6
Integreeritud paisupaagile mõeldud süsteemi maksimaalne veesisaldus (l)*	23	33	23
Kütteseadmega integreeritud 3 baarine kaitseklapp	JAH	JAH	JAH
Kütteseadmega integreeritud minimaalse ja maksimaalse rõhu rõhulüliti	JAH	JAH	JAH
Kütteseadmega integreeritud ringluspump	JAH	JAH	JAH
Ringluspumba maks. levimus (m)	6	6	6

*Süsteemis olev vesi lisaks küttelahenduse veele, mida saab juhtida integreeritud paisupaagiga. Suuremate veekoguste jaoks tuleb paigaldada täiendav paisupaak.

Kõrvaloleval graafikul on näha meie küttelahendustes kasutatud ringluspumba käitumine erinevatel reguleeritavatel kiirustel.

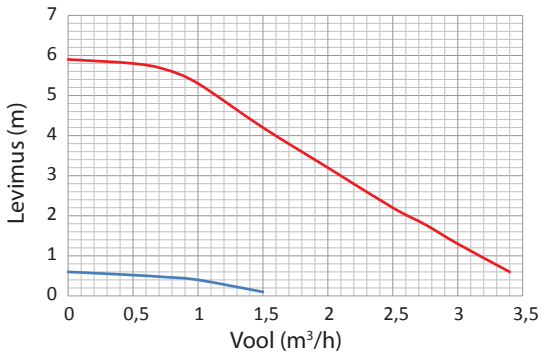

PAIGALDAMINE

ÜLDINE

Suitsugaaside- ja hüdraulilised ühendused tuleb teostada kvalifitseeritud personali poolt, kes peab väljastama paigalduse vastavuse dokumendid, mis vastavad rahvusvahelistele standarditele.
Paigaldaja peab andma omanikule, või tema esindajale, vastavalt kehtivale seadusandlusele vastavuse deklaratsiooni, mis on varustatud:
1) seadme ja süsteemi komponentide (nagu näiteks suitsutorud, korsten, jne) kasutus- ja hooldusjuhend;
2) korstna tahvli koopia või foto;
3) süsteemi brožüür (kui on kohaldatav).

Paigaldaja peab vastu küsima vastuvõtuallkirja, mis näitab, et dokumentatsioon on üle antud, ning hoidma seda alles koos paigaldusse puutuva tehnilise dokumentatsiooni koopiaga.
Korterelamusse paigaldamisel tuleb enne taodelda nõusolek korterelamu haldurilt.

KOKKUSOBIVUS

Paigaldamine tuleohtlikkese kohtadess on keelatud. Paigaldamine eluruumidesse (väljaarvatud tihendatud operatsiooniseadmed) on samuti keelatud kui:
- tegemist on vedelal kütusel töötavate pideva või vahelduva tööga seadmetega, mis tõmbavad põlemisõhu ruumist, kuhu nad on paigaldatud, või
- tegemist on B tüüpi gaasiseadmetega, mis on mõeldud ruumi kütmiseks koos majapidamiseks vajaliku sooja vee tootmisega või ilma selleta kõrvuti asuvates või omavahel ühenduses olevates ruumides, või
- juhul kui paigaldamisel mõõdetud rõhk sise- ja väliskeskkonna vahel on suurem kui 4 Pa*

PAIGALDAMINE VANNITUBADESSE, MAGAMISTUBADESSE JA STUUDIOKORTERITESSE

Paigaldamine vannitubadesse, magamistubadesse ja stuudiokorteritesse on lubatud ainult tihendatud või suletud südamikuga seadmetele, mille põletusõhk võetakse toru kaudu väljast.

ASUKOHT JA OHUTU KAUGUS

Aparaadi toetuspind ja/või kandepunktid peavad suutma taluda aparaadi, selle lisaseadmete ja selle katte koguraskust. Kui põrand, millel aparaat seisab, on süttivast materjalist, siis on soovitatav kasutada mittesüttivast materjalist kaitset, mis kataks ka aparaadi esise, et kaitsta põrandat kütteainete kukkumise eest puhastamise ajal. Nõuetekohaseks töötamiseks peab masin olema looditud. Masina toetuspinna külgmised ja tagumine sein peavad olema tehtud mittesüttivast materjalist.

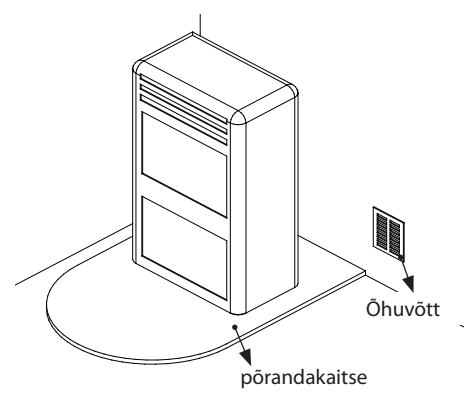

Samuti tuleb paigaldamisel järgida kõiki kohalikke, regionaalseid ja riiklikke nõudeid, mis kasutusjärgses riigis kehtivad, seda kõike lisaks masina juhendis toodud nõuetele.

OHUTU KAUGUS

Aparaati on lubatud paigaldada süttivate või kuumatundlike materjalide lähedusse kui: **on tagatud ohutu kaugus masina ja materjali vahel, mis on kirjas juhendi alguses (lk 2)**. Mittesüttivast ainest esemed peavad olema masina külgedest või tagaseinast vähemalt 100mm kaugusel. Kui toode on varustatud tagumiste vahetükkidega, siis on lubatud masina paigaldamine seinaga tasa, kuid seda vaid masina tagumise külje suhtes.

LISADE PAIGALDAMINE
Lisade paigaldamisel tuleb hoida ära ligipääs seadme sisemistele osadele ning väljatõmbamise käigus ei tohi olla võimalik pääseda ligi töötavatele osadele.
Kõik juhtmed, näiteks voolujuhe või ruumi sond peavad olema paigutatud nii, et nad ei saaks lisa liikumise ajal viga ning ei puutuks kokku kuumade osadega.

SEADME RUUMI VENTILATSIOON JA ÕHUTUS
Ventilatsiooni peetakse piisavaks kui ruum on varustatud õhu sisselaskega vastavalt tabelile:

Seadme kategooriad	Viidatud standardid	Protsent lõplik avanemisosa vastavalt seadme suitsu väljalaske osaga	Minimaalne lõplik ventilatsioonitoru avanemise väärtus
Pelleti ahjud	UNI EN 14785	-	80 cm²
Katlad	UNI EN 303-5	50%	100 cm²

***4pa - viide Itaalia standardile UNI 10683. Samuti peab järgima kõiki kohalikke, regionaalseid ja riiklikke nõudeid, mis kasutusjärgses riigis kehtivad.**

Tüüp B vahelduva tööga kütmiseks mitte mõeldud gaasiseadmete olemasolul peab neil olema omaenda õhutus- ja/või ventilatsiooniava.

Õhu sisselaskeavad peavad vastava järgmistele nõuetele:

- nad peavad olema kaitstud võredega, metallvõrguga vms., kuid seda ilma lõplikku kasulikku osa vähendamata;
- nad peavad olema tehtud nii, et teha hooldustööd võimalikuks;
- paigutatud nii, et nad ei saa ummistuda;

Puhast ja saastumata õhuvoolu on võimalik saada ka seadmega ruumi kõrval olevast ruumist (kaudne õhutamine ja ventilatsioon), seni kuni õhuvool toimub vabalt läbi püsivate avade, mis on ühendatud õuega.
Kõrval asuvat ruumi ei või kasutada garaažina või süttivate materjalide hoiustamiseks või ühekski teiseks tegevuseks, mis toob kaasa tuleohu, samuti vannitoas, magamistoas või hoone ühiselt kasutatavas toas.

ÕHUTUSE ÜHENDAMINE
Kui seade on ühendatud õhutusega, siis peab ühenduses kasutatav toru olema tulekindel ja kuumakindel vähemalt 110°C juures.

HEITGAASITORU
Küttegeneraator töötab rõhu all ning on varustatud väljalaskeventilaatori või suitsugaasi väljutamisseadmega.
Generaatoril peab olema üksainus väljalaske süsteem. Teiste seadmetega jagatud lõõri kasutamine ei ole lubatud.
Suitsugaaside väjalaskesüsteemi komponendid peavad olema valitud vastavalt paigaldatava seadme tüübile ning olema vastavuses:

- UNI/ TS 11278'ga metallkorstna puhul, erilist tähelepanu tuleb pöörata sellele, mis kirjas tootedetailides:
- UNI EN 13063-1 ja UNI EN 13063-2, UNI EN 1457, UNI EN 1806 mittemetallidest korstna puhul.
- Horisontaalose pikkus peab olema minimaalne ning igal juhul mitte pikem kui 3 meetrit, minimaalne ülespoole kalle peab olema 3%
- Ei tohi olla rohkem kui 4 suunamuutmist, sealhulgas see üks, mis tekib "T" elemendi kasutamisel.
- "T" seadistus koos kondensatsiooni kogumise korgiga peab asuma vertikaalosa põhjas.
- Kui väljalasketoru ei ole sisestatud olemasolevasse lõõri, on vajalik tuulekindla lõpuga vertikaalne osa (UNI 10683).
- Vertikaalne toru võib olla hoone sees või väljas. Kui suitsutoru on sisestatud olemasolevasse lõõri, peab see olema tahkekütuse jaoks sertifitseeritud.
- Kui suitsutoru on hoonest väljaspool, peab see alati olema isoleeritud.
- Suitsutoru peab omama vähemalt ühte õhukindlat sisselaset suitsugaaside proovide jaoks.
- Kõik suitsugaasi toru osad peavad olema inspektsiooniks saadaval.
- Inspektsiooniavad peavad olemas olema puhastamise võimaldamiseks.

KORSTNAOTS

Korstnaotsad peavad vastama järgmistele nõudmistele:

NÄITED KAMINA NÕUETEKOHASEST ÜHENDAMISEST

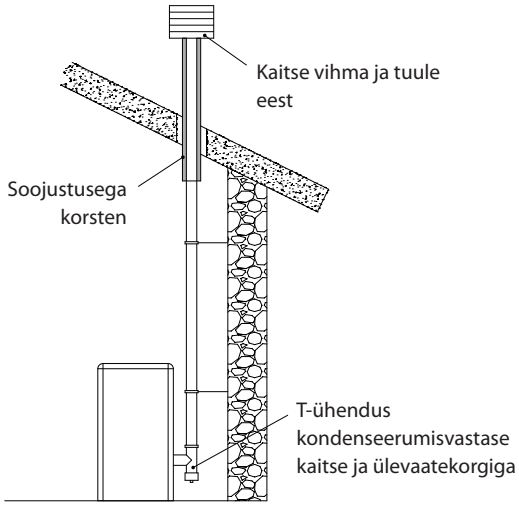

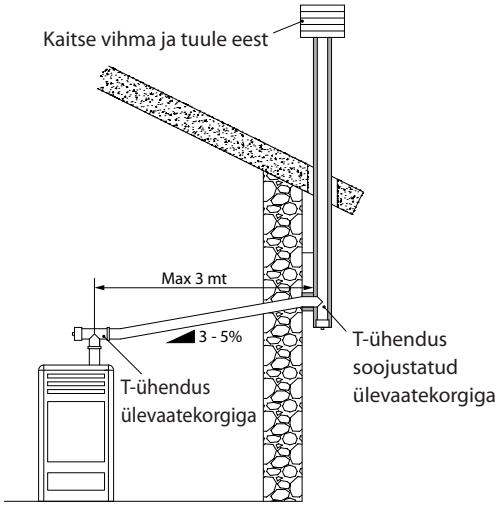

Samuti tuleb paigaldamisel järgida kõiki kohalikke, regionaalseid ja riiklikke nõudeid, mis kasutusjärgses riigis kehtivad, seda kõike lisaks masina juhendis toodud nõuetele.

ÜHENDUS VOOLUVÕRGU ELEKTRIALLIKAGA
Generaator on varustatud elektrivoolukaabliga, mis tuleb lülitada 230V 50 Hz pistikupessa, võimalik et koos vooluringi lahutava lülitiga. Pistik peab olema lihtsasti ligipääsetav.
Elektrisüsteem peab vastama standarditele. Maandusringi efektiivsus peab olema kontrollitud. Ebasobiv süsteemi maandamine võib põhjustada riket, mille eest tootjat vastutavaks ei peeta.
Vooluallika variatsioonid üle 10% võivad põhjustada toote vigast tööd.

GRAANULID JA LAADIMINE

Graanuleid valmistatakse saeveskites, puusepatöökodades ja muudes puidutöötlemisega seotud ettevõtetes toodetavaid saepuru või (värvimata) puidujäätmeid kõrgsurvega töödeldes.

Seda tüüpi kütus on täiesti keskkonnasõbralik, kuna siin ei kasutata materjali kooshoidmiseks üldse liimi. Graanulite kompaktsuse tagab puidus endas olev looduslik aine ligniit.

Lisaks selle kütuse keskkonnasõbralikkusele – puidujäägid kasutatakse ära maksimaalselt – on graanulitel ka tehnilisi eeliseid.
Samas kui puidu küttevääртus on 4,4 kWh/kg (15% niiskuse juures, st umbes 18 kuulise seismise järel), on graanulite küttevääртus 5 kWh/kg.
Graanulite tihedus on 650 kg/m3 ja veesisaldus on kaalust 8 %. Seetõttu ei ole vaja graanuleid piisava küttevääртuse saavutamiseks seista lasta.

Kasutatud graanulid peavad vastama järgnevate standardite nõuetele:

- **EN PLUS - UNI EN 14961 - 2 (UNI EN ISO 17225-2) klass A1 või A2**

Tootja soovitab kasutada oma toodetega alati 6 mm läbimõõduga graanuleid.

GRAANULITE SÄILITAMINE

Hea põlemise tagamiseks tuleb säilitada puidugraanuleid kuivas kohas.
Avage kütusemahuti kaas ja laadige mahuti kühvli abil graanuleid täis.

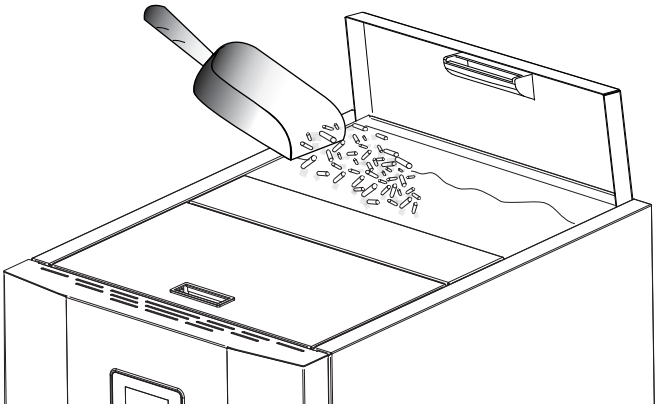

HALBADE GRAANULITE VÕI MISTAHES MUU MATERJALI KASUTAMINE KÜTTEKS KAHJUSTAB GENERAATORI TÖÖD JA VÕIB PÕHJUSTADA GARANTII TÜHISTUMISE NING TOOTJAPOOLSE VASTUTUSE LÕPPEMISE.

KONTROLLID JA ETTEVAATUSABINÕUD SÜÜTE ESIMESEL KASUTAMISEL

TÄHTIS!
SELLEKS ET GENERAATOR SAAKS ETTENÄHTUD VIISIL TÖÖTADA, PEAB HÜDROSÜSTEEMI RÕHK JÄÄMA VAHEMIKKU 0,6 JA 2,5 BAARI.

Kui digitaalse rõhulülitiga tuvastatud rõhk on alla 0,6 või üle 2,5 baari, käivitab see boiler häire. Häiret saab lähtestada nuppu ⏻/1 kuni 3 sekundit vajutades ja veerõhu standardväärtusele viimise teel.
(Häiret saab lähtestada ainult siis, kui aurumootor on peatunud ja häire kuvamisest on möödunud 15 minutit).

GRAANULITE LAADIMISMOOTOR EI TÖÖTA

Süsteemi täitmise tõttu on õhu tsirkulatsioonis esinemine normaalne.
Esimese süütetsükli ajal põhjustab vee liikumine õhumullide liigutamist ja nende süsteemist väljumist automaatsete ventilaatorite kaudu. See võib põhjustada rõhu langust ja aktiveerida miinimumrõhu-lüliti, mis peatab graanuleid transportiva mootori ja seetõttu ka soojageneraatori.
Ventileerige süsteemi õhu eemaldamiseks vajaduse korral mitu korda ja laadige see uuesti juhul, kui rõhk on liiga madal.
Tegemist ei ole tõrkega, vaid täitmisest tingitud normaalse ilminguga. Pärast täitmist peab torulukksepp alati süsteemi põhjalikult õhutama, kasutades erilisi tsirkulatsioonis olevaid ventilaatoreid ja masinal olevat ventilatsioonifunktsiooni. (Pärast süüte esmakordset käitamist ja külma masina korral aktiveerige funktsioon „Air breather" (Ventilaator), vt peatükki TEISED FUNKTSIOONID.)

TERMOMEETRIGA TERMOSTAAT – LÄHTESTAMINE:

Enne tehniku kutsumist kontrollige, vajutades seadme taga olevat lähtestusnuppu (85–100 °C) (vt jaotist LÄHTESTAMINE).

JUHTPANEEL

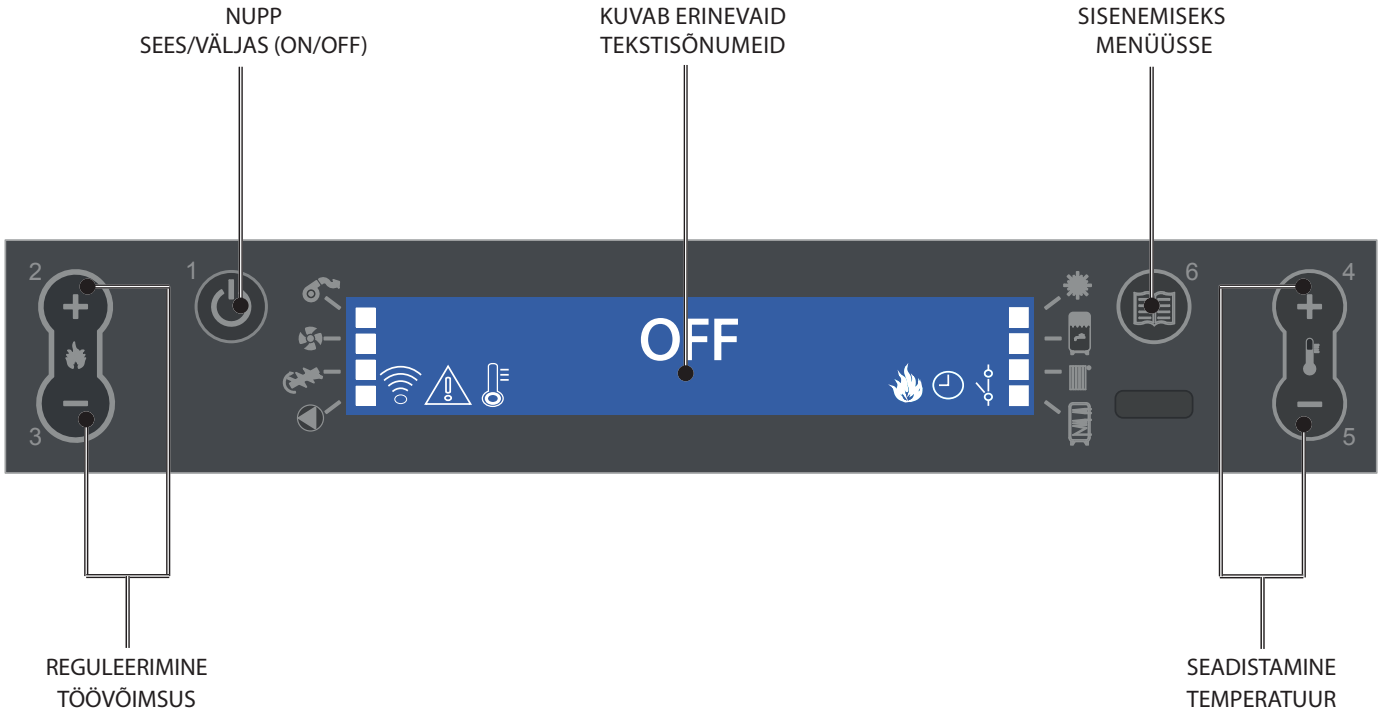

EKRAANI IKOONIDE SELGITUS			
	Näitab raadiosignaali vastuvõttu Põleb = raadioside ajal Väljas = raadioside puudub Vilkuv = jadaport väljas		Näitab ahju moduleerimist Põleb = ahi töötab seadistatud võimsusel Vilgub = ahju töövõimsus erineb seadistatud võimsusest, ahi moduleerib (erinevatel põhjustel)
	Näitab häire tekkimist Põleb = Näitab häire olemasolu Väljas = Häired puuduvad Vilgub = näitab alarõhuanduri deaktiveerumist		Näitab nädala programmi tööd Tuli põleb = nädala programm sisse lülitatud Tuli kustunud = nädala programm välja lülitatud
	Näitab veetemperatuuri olekut Väljas = anduriga mõõdetud temperatuur on seadistatud temperatuurist kõrgem Sees = anduriga mõõdetud temperatuur on seadistatud temperatuurist madalam		Täiendava välise termostaadi kontakt Sees, kontakt suletud: täiendava välise termostaadi kontakt suletud Sees, kontakt lahti: täiendava välise termostaadi kontakt lahti Vilgub, kontakt suletud: täiendava välise termostaadi kontakt suletud ja ooterežiimi (STBY) funktsioon aktiivne Vilgub, kontakt avatud: täiendava välise termostaadi kontakt avatud ja ooterežiimi (STBY) funktsioon aktiivne
	Suitsumootori töötamine Väljas = suitsumootor välja lülitatud Sees = suitsumootor sisse lülitatud Vilgub = avarii (pöörduge tehnilise toe poole)		-
	Tangentsiaalse ventilaatori töötamine (kui on olemas) Väljas = ei tööta Sees = töötab Vilgub = mootor miinimumkoormusel		-
	Pelletite laadimise mootori töötamine Väljas = pelletite laadimise mootor välja lülitatud Sees = pelletite laadimise mootor sisse lülitatud		-
	Ringluspumba töötamine Väljas = ringluspump välja lülitatud Sees = ringluspump sisse lülitatud Vilgub = aktiveeritud ohutusseade (veetemperatuur > 85°C)		-

PEAMENÜÜ

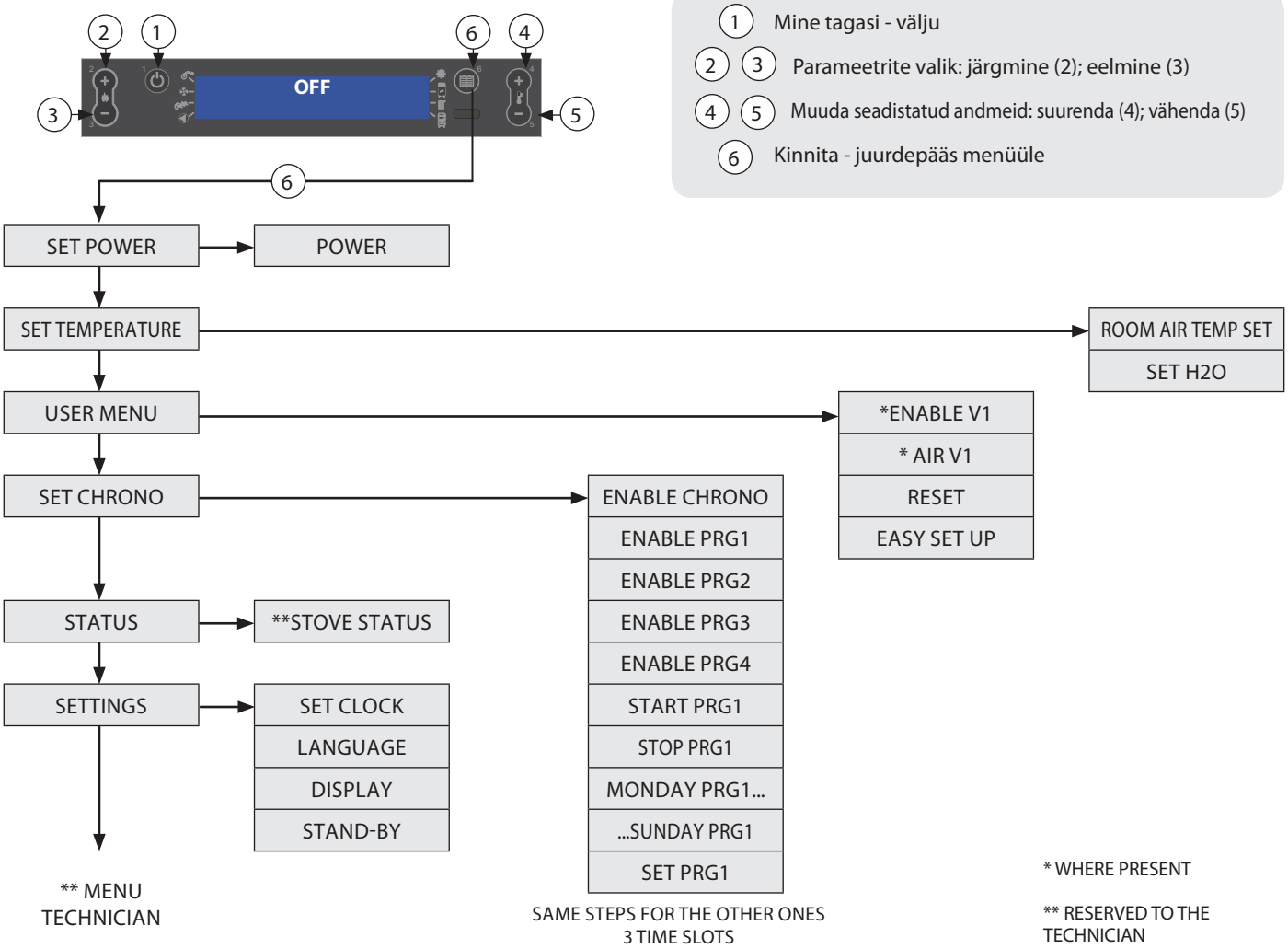

BAASJUHISED

- Ahju paaril esimesel süütamisel tuleb pöörata tähelepanu järgmistele nõuannetele:
- Võimalik on kerge lõhna tekkimine kasutatud värvide ja silikoonide kuivatamise tõttu. Vältige pikaajalist selles keskkonnas viibimist.
- Ärge puudutage seadme pindu, kuna need võivad olla veel ebastabiilsed.
- Õhutage ruumi põhjalikult mitu korda.
- Pindade kõvenemine lõppeb pärast paari küttekorda.
- Seadet ei tohi kasutada jäätmepõletina.
- Enne ahju süütamist tuleb kontrollida järgmist:
- Hüdraulikasüsteem peab olema valmis – järgige määruste ja kasutusjuhendi ettekirjutusi.
- Mahuti peab olema graanuleid täis
- Põlemiskamber peab olema puhas
- Söepann peab olema täiesti puhas ja vaba
- Veenduge, et tulekolde uks ja tuhasahtel on hermeetiliselt suletud
- Veenduge, et toitekaabel on korralikult ühendatud
- Kahepooluseline lüliti paremal taga peab olema asendis 1.

Tootja pakub lisakaarti, millega on võimalik boileriga sooritada järgmisi seadme juhtimistöid. Võimalikud lisafunktsioonid on loetletud alljärgnevas tabelis.	
Majapidamisvee kogumise juhtimine	✓
Akupaagi juhtimine	✓
3 kütteala	✓
Kohene majapidamisvee soojendamine	✓
Akupaagi pumba ja 4 kütteala juhtimine	✓
Majapidamisvee bakterikaitse juhtimine	✓
Majapidamisvee taimeri juhtimine	✓
Lisaväljundi kontrolleri juhtimine	✓

KAUGJUHTIMISPULT

Kaugjuhtimispuldiga saab reguleerida kõike, mida saab tavaliselt reguleerida ka ekraanil.
Järgnevas tabelis on detailselt kirjeldatud erinevaid funktsioone:

1	SEES/VÄLJAS (ON/OFF)	Vajutades nupule kolmeks sekundiks, lülitub ahi sisse või välja
2	VÕIMSUSE SUURENDAMINE	Sellele nupule vajutades saab suurendada töövõimsust
3	VÕIMSUSE VÄHENDAMINE	Sellele nupule vajutades saab vähendada töövõimsust
4	T° SUURENDAMINE	Selle nupuga saab suurendada seadistatud temperatuuri
5	T° VÄHENDAMINE	Selle nupuga saab vähendada seadistatud temperatuuri
6	TAIMERI SISSELÜLITAMINE	Sellele nupule vajutades saab taimeri lubada/keelata
7	VÕIMALDA VIIVITUSEGA VÄLJALÜLITUS	Nupuga saab väljalülitumist edasi lükata, programmeerides viivitatava aja. Näiteks kui seadistate väljalülitumise ühe tunni pärast, lülitub ahi seadistatud aja saabudes automaatselt välja, näidates viivitusega automaatse väljalülitumiseni jäänud iga minutit.
8	MENÜÜ	Nupuga saab siseneda kasutajamenüüsse ja tehnilisse menüüsse (tehniline menüü on lubatud ainult teenindusele)
9	SUURENDA	Selle nupuga saab suurendada seadistatud temperatuuri
10	NUPP ESC (VÄLJU)	Nupuga saab väljuda programmeerimisest või vaatest ja see viib teid peamenüüle ilma andmeid salvestamata
11	TAGASI	Nupuga saab minna eri menüüdes tagasi
12	KINNITUSNUPP	Nupuga kinnitatakse kasutajamenüüs programmeerimisel tehtud muudatused
13	EDASI	Nuppu kasutatakse eri menüüdes edasi liikumiseks
14	LUBA FUNKTSIOON F1	Nupp, mis on mõeldud tulevastele rakendustele
15	VÄHENDA	Nuppu kasutatakse seadistatava väärtuse vähendamiseks
16	KAMINA OLEK	Nupule vajutades ilmub nähtavale ahju üldolek

NB: kaugjuhtimispuldi numbreid kasutatakse juhendis illustratiivselt, tarnitud puldil neid ei ole.

PATAREIDE TÜÜP JA VAHETAMINE

Patareid asuvad kaugjuhtimispuldi alaosas.
Nende väljavahetamiseks tuleb eemaldada akupesa (nagu on näidatud puldi tagaküljel oleval joonisel), eemaldada või panna patarei sisse järgides kaugjuhtimispuldi ja aku peal olevaid märke.
Tööks on vajalik 1 liitiumpatarei CR2025 (3V)

Kasutatud patareid sisaldavad keskkonnale kahjulikke metalle, mistõttu need tuleb utiliseerimisel visata selleks ettenähtud konteinerisse.

KUI KAUGJUHTIMISPULT EI TÖÖTA PATAREIDE PUUDUMISE TÕTTU, SIIS SAAB KÄSU ANDA KAMINA JUHTPANEELILT, MIS ASUB KAMINA ÜLEMISES OSAS. PÖÖRAKE PATAREIDE VAHETAMISE AJAL TÄHELEPANU POLAARSUSELE, JÄRGIDES MÄRKE KAUGJUHTIMISPULDI SEES OLEVAS LAHTRIS.

PUHASTA - KONTROLLI (ALL CLEAN CHECK UP)

KUI EKRAANILE KUVATAKSE "PUHASTA KONTROLLI", SIIS TULEB VEENDUDA, ET SÖEPANNI PÕHI OLEKS JÄÄKIDEST JA SADESTUSEST PUHAS. PÕHJAS OLEVAD AUGUD PEAVAD OLEMA TÄIESTI VABAD, ET TAGADA ÕIGE PÕLEMINE. ON VÕIMALIK KASUTADA FUNKTSIOONI. "PELLETITE LAADIMISE REGULEERIMINE" PÕLEMISE KOHANDAMISEKS VASTAVALT KIRJELDATUD VAJADUSELE. KUI TEADE PÜSIB JA ÜLALMAINITUD TINGIMUSI ON KONTROLLITUD, SIIS PÖÖRDUGE TEHNILISE TOE POOLE.

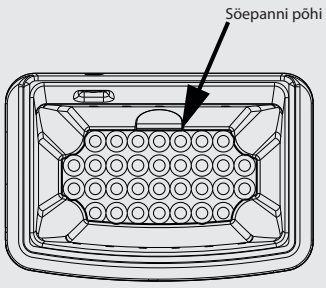

SEADISTUSED ESMAKÄIVITAMISEKS

Kui toitejuhe on ahju tagaosaga ühendatud, viige käivituslüliti, mis asub samuti ahju taga, asendisse (I). Ahju tagaosas asuvat lülitit kasutatakse ahju elektroonilise kaardi toitega varustamiseks.
Ahi ei ole veel süttinud ning juhtpaneelile ilmub algvaade tekstiga VÄLJAS (OFF).

VÕRGUSAGEDUS 50/60 HZ

Kui ahi paigaldatakse riiki, kus võrgusagedus on 60 Hz, ilmub ekraanile teade „vale sagedusega võrk".
Muutke sagedust, nagu allpool kirjeldatud.

JUHTNUPPUDE KASUTAMINE
Vajutage nupule 6,
Valige vajalik sagedus nuppudega 4 või 5.
Vajutage kinnituseks nupule 6 ja nupule 1 eelmistesse menüüdesse naasmiseks kuni algolekuni.

KELLAJA, KUUPÄEVA JA AASTA SEADISTAMINE

Kella seadistusega saab muuta kellaaega ja päeva

JUHTNUPPUDE KASUTAMINE

- Vajutage klahvi 6.
- Vajutage nuppu 2 kuni valikuni **SEADISTUSED.**
- Kinnitage valik nupust 6.
- Kinnitage **KELLA SEADISTAMINE** nupust 6.
- Kasutage kellaja, minutite, kuupäeva, kuu ja aasta seadistamiseks nuppe 4 või 5 ja nuppu 2, et liikuda menüüdes edasi.
- Salvestamiseks ja menüüst väljumiseks vajutage nuppu 1.

SET CLOCK	
DAY	MON, TUE, WED, ...SUN
HOURS	0...23
MINUTES	00...59
DATE	1...31
MONTH	1...12
YEAR	00...99

TÖÖKEELE MÄÄRAMINE

On võimalik valida keel, milles soovite teateid näha.

JUHTNUPPUDE KASUTAMINE

- Vajutage klahvi 6.
- Vajutage nuppu 2 kuni valikuni **SEADISTUSED.**
- Kinnitage valik nupust 6.
- Vajutage nuppu 2 kuni valikuni **TÖÖKEEL.**
- Kinnitage valik nupust 6.
- Töökeele valimiseks kasutage nuppe 4 või 5.
- Salvestamiseks ja menüüst väljumiseks vajutage nuppu 1.

SET LANGUAGE	
LANGUAGE	ITALIAN
	ENGLISH
	GERMAN
	FRENCH
	SPANISH

MUUD FUNKTSIOONID

ÕHU VÄLJAVOOL

Funktsiooni väljutab ahjust selles oleva õhu. Kui funktsioon on aktiveeritud, siis lülituvad ekraanil sisse ringluspumpade indikaatortuled. (15 minutit on ringluspumpades toide 30 sekundiks, millele järgneb 30 sekundit pausi – lülitage tsükli katkestamiseks toide välja)
Funktsiooni aktiveerimiseks:
Kui ahi on väljas ("OFF") vajutage samaaegselt nuppe 1 ja 4, sisestage nuppude 4 ja 5 abil parool "77" ning kinnitage nupust 6.
Katkestamiseks lülitage toide välja.

ESIMENE LAADIMINE

Selle funktsiooniga aktiveeritakse pelletite laadimise mootor pidevaks töötamiseks.
Funktsiooni aktiveerimiseks:
Kui kamin on külm ja seisund "OFF", siis vajutage samaaegselt nupud 2 ja 5 mõneks sekundiks alla, ekraanile kuvatakse kiri "esimene laadimine".
Laadimise katkestamiseks vajutage nupule 1.

TÖÖ JA LOOGIKA

SÜÜTAMINE
Kui eespool loetletud asju on kontrollitud, vajutage ahju süütamiseks kolmeks sekundiks nupule 1. Süütefaasiks on ette nähtud 15 minutit – pärast õnnestunud süütamist ja kontrolltemperatuuri saavutamist lõpetab ahi süütefaasi ja jätkab KÄIVITUSEGA.

KÄIVITAMINE
Käivitamisfaasis ahi stabiliseerib põletamisprotsessi, suurendades põlemist järk-järgult, käivitab seejärel ventilatsiooni ning läheb üle TÖÖ faasile.

TÖÖ
Tööfaasis läheb ahi üle seadistatud võimsusele (vt järgmist lõiku).

VÕIMSUSE SEADISTAMINE
Seadistage töövõimsus: 1 kuni 5 (muudetav nuppudega 2 - 3).
Võimsus 1 = madalaim tase - Võimsus 5 = kõrgeim tase.

VEETEMPERATUURI SEADISTAMINE
Seadistage boileri temperatuur: 65-80°C (muudetav nuppudega 4 - 5).

RINGLUSPUMBA TÖÖ
Ringluspump aktiveerib vee ringluse, kui ahjus jõuab temperatuur 60 °C lähedusse. Kuna ringluspump töötab alati üle 60 °C temperatuuril, soovitame valida kütmiseks ala, mis on alati takistusteta ja avatud, et seadme töö oleks ühtlasem ning et vältida ülekuumenemisest tulenevaid töökatkestusi – tavaliselt nimetatakse taolist ala nn„turvatsooniks“.

Toatemperatuur (mudelites, kus see on ette nähtud)
ON võimalik aktiveerida/deaktiveerida eesmine ventilatsioon ja kontrollida toatemperatuuri õhuanduriga (kuulub komplekti). (Vt peatükki „Luba õhu juurdepääs“ järgmistel lehekülgedel.)

SÖEPANNI PUHASTAMINE
Tööfaasis töötab ahju siseloendur, mis teatud aja möödudes teostab söepanni puhastuse.
Ekraanil nähtavale ilmuv faas, mis viib ahju väiksemale võimsusele ja võimendab suitsumootorit seadistustes määratud ajaks. Kui puhastusfaas on läbi, jätkab ahi tööd, minnes tagasi valitud võimsusele.

MODULEERIMINE ja H-OFF
Kui vee temperatuur läheneb määratud piirile, hakkab boiler moduleerima, viies end automaatselt miinimumvõimsusele. Kui temperatuur tõuseb määratud piirist kõrgemale, lülitub boiler automaatselt välja, kuvab ekraanile teate H-OFF (vesi väljas) ning käivitub automaatselt uuesti kui temperatuur langeb määratud piirist jälle allapoole.

VÄLJALÜLITAMINE
Vajutage kolme sekundi jooksul klahvi 1
Pärast seda läheb seade automaatselt üle väljalülitumisele, blokeerides pelletite laadimise.
Suitsugaaside väljutamise mootor ja sooja õhu ventilatsioonimootor jäävad sisse, kuni ahju temperatuur on langenud tehase parameetritest madalamale.

TAASSÜÜTAMINE
Nii ahju automaatne kui ka käsitsi uuesti käivitamine on võimalik üksnes siis, kui jahutustsükli tingimused ja eelseadistatud taimer on jälle õigeks seatud.

ÄRGE KASUTAGE SÜÜTAMISEKS TULEOHTLIKKE VEDELIKKE!
ÄRGE LASKE TÄITMISFAASIS PELLETIKOTIL KUUMA AHJUGA KOKKU PUUTUDA!
KUI SÜÜTAMINE PIDEVALT EBAÕNNESTUB, SIIS VÕTKE ÜHENDUST VOLITATUD TEHNILISE TOEGA.

SÜÜTAMINE EBAÕNNESTUB

ESIMENE SÜÜTAMINE VÕIB KA EBAÕNNESTUDA, KUNA KONVEIER VÕIB OLLA TÜHI JA SÖEPANNI EI SUUDETA ALATI KORRALIKU LEEGI SAAMISEKS PELLETITEGA TÄITA. KUI SEE PROBLEEM ILMNEB ALLES MÕNE KUU PÄRAST, SIIS KONTROLLIGE, KAS KAMINA JUHENDIS KIRJELDATUD TAVAPÄRANE PUHASTAMINE ON SOORITATUD ÕIGESTI.

SEADET ON KEELATUD KASUTADA ILMA SIRMI JA/VÕI SÄDEMETÕKKETA (VT JOONIST KÕRVAL). NENDE EEMALDAMINE SEAB OHTU TOOTE OHUTUSE NING PÕHJUSTAB GARANTII KEHTIVUSE AUTOMAATSE KADUMISE. NENDE KULUMISE VÕI PURUNEMISE KORRAL KÜSIGE TEHNILISEST TOEST ASENDUSEKS UUED (GARANTII NEILE EI LAIENE, SEST TEGEMIST ON KULUVA ESEMEGA).

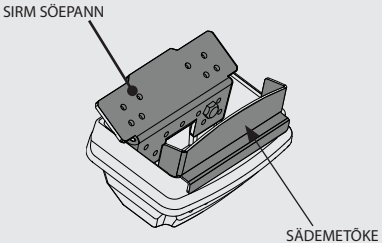

TÄIENDAV TERMOSTAAT

NB! : Paigaldamine tuleb jätta volitatud tehnikule

On võimalik varustada termostaadiga ka ahju ruumi kõrval asuv ruum: piisab lihtsalt termostaadi ühendamisest järgides allpool kirjeldatud tegevuskava (soovitame paigutada täiendav mehaaniline termostaat põrandast 1,50 m kõrgusele). Ahi, mille OOTEFUNKTSIOONI (TA) klemmiga on ühendatud väline termostaat, võib töötada erinevalt vastavalt sellele, kas OOTEFUNKTSIOON (STBY) on lülitatud sisse või välja. **Tehasest väljudes on OOTEFUNKTSIOONI KLEMM TA sillatud ja võib olla alati suletud kontaktiga (kui seda soovitakse).**

AKTIIVSE OOTEFUNKTSIOONIGA LISATERMOSTAADI TÖÖTAMINE

Kui OOTEFUNKTSIOON (STBY) on aktiveeritud, siis märgutuli vilgub. Kui kontakt või väline termostaat on rahuldatud (kontakt avatud / temperatuur saavutatud), lülitub ahi välja. Kui kontakt või väline termostaat läheb „rahuldamata“ olekusse (kontakt suletud / temperatuur ei ole saavutatud) toimub uus süütamine.

NB! Ahju töö sõltub siiski ka vee temperatuurist ahju sees ja vastavatest tehase kehtestatud piirangutest. Kui kamin on H OFF seisundis (veetemperatuur on saavutatud), siis kontakti või täiendava termostaadi nõuet ignoreeritakse.

TÄIENDAVA TERMOSTAADI TÖÖ, KUI OOTEFUNKTSIOON (STBY) ON DEAKTIVEERITUD

Kui OOTEFUNKTSIOON (STBY) on deaktiveeritud, siis märgutuli põleb ühtlaselt.

Kui kontakt või väline termostaat on rahuldatud (kontakt avatud / temperatuur saavutatud), läheb ahi miinimumile. Kui kontakt või väline termostaat läheb „rahuldamata“ olekusse (kontakt suletud / temperatuur ei ole saavutatud) hakkab ahi tööle eelseadistatud võimsusel.

NB! Ahju töö sõltub siiski ka vee temperatuurist ahju sees ja vastavatest tehase kehtestatud piirangutest. Kui kamin on H OFF seisundis (veetemperatuur on saavutatud), siis kontakti või täiendava termostaadi nõuet ignoreeritakse.

TÄIENDAVA TERMOSTAADI PAIGALDAMINE

- Lülitage seade ahju taga olevast üldlülitist välja.
- Eemaldage pistik pistikupesast.
- Ühendage elektriskeemi järgi termostaadi kaks kaablit masina taga asuvate vastavate klemmidega: üks neist on punane ja teine must (TA KLEMM). **Igal mudelil võib vastavate klemmide asukoht masina taga varieeruda. Pilt on ainult näidiseks.**

VAADAKE OOTEFUNKTSIOONI AKTIVEERIMISEKS PEATÜKKI "SEADISTUSED"

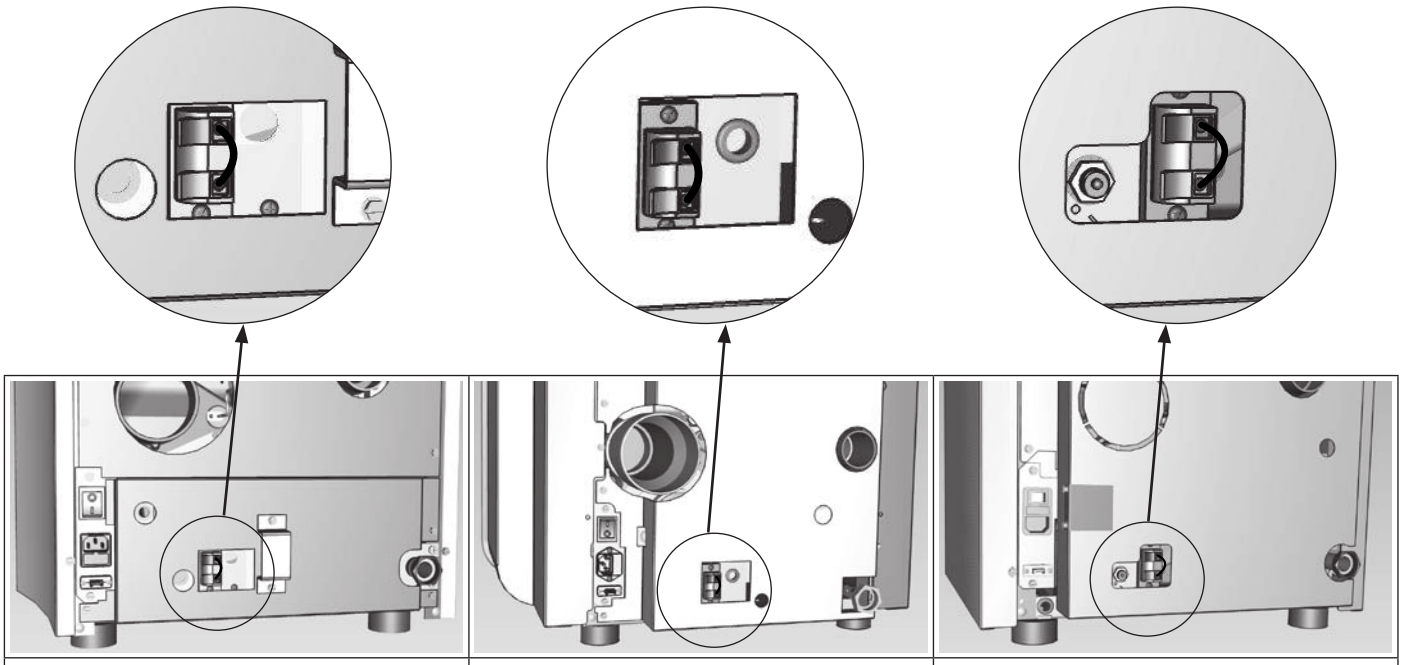

MELINDA IDRO 2.0	ISIDE IDRO 2.0 RAFFAELLA IDRO 2.0	MEGAN IDRO

VÕIMSUSE SEADISTAMINE

Järgnevas menüüs on võimalik seadistada generaatori töövõimsust. Väikseim võimsus 1, maksimaalne võimsus 5

JUHTNUPPUDE KASUTAMINE
- Vajutage nuppu 6.
- Kinnitage nupuga 6 - **VÕIMSUSE SEADISTAMINE.**
- Võimsuse valimiseks kasutage nuppe 4 või 5.
- Salvestamiseks ja menüüst väljumiseks vajutage nuppu 1.

TEMPERATUURI SEADISTAMINE

Järgnevas menüüs on võimalik seadistada temperatuuri.
- Õhutemperatuur vahemikus OFF - 06...40°C (ettenähtud mudelitel) Õhutemperatuur kuvatakse ekraanil veetemperatuuri asemel.
- Boileri temperatuur 65-80°C.

JUHTNUPPUDE KASUTAMINE
- Vajutage klahvi 6.
- Vajutage nuppu 2 kuni valikuni **TEMPERATUURI SEADISTAMINE.**
- Kinnitage valik nupust 6.
- Kasutage klahve 4 või 5, et valida **ÕHUTEMPERATUURI SEADISTAMINE**.
- Kinnitage valik nupust 6.
- Kasutage klahve 4 või 5 et valida **VEE SEADISTAMINE**.
- Salvestamiseks ja menüüst väljumiseks vajutage nuppu 1.

KASUTAJA MENÜÜ

ÕHU LUBAMINE

Menüüs saab lubada **(ettenähtud mudelitel)** või keelata tangentsiaalse mootori kasutamist.

JUHTNUPPUDE KASUTAMINE
- Vajutage klahvi 6.
- Vajutage nuppu 2 kuni valikuni **KASUTAJA MENÜÜ.**
- Kinnitage valik nupust 6.
- Ventilatsiooni lubamiseks/keelamiseks kasutage nuppe 4 või -5.
- Salvestamiseks ja menüüst väljumiseks vajutage nuppu 1.

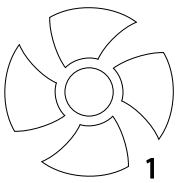

V1 - ÕHK

Menüüs saab reguleerida **(ettenähtud mudelitel)** eesmise ventilaatori kiirust protsentides.

JUHTNUPPUDE KASUTAMINE
- Vajutage klahvi 6.
- Vajutage nuppu 2 kuni valikuni **KASUTAJA MENÜÜ.**
- Kinnitage valik nupust 6.
- Vajutage nuppu 2 kuni valikuni **V1 ÕHK.**
- Kasutage nuppe 4-5, et suurendada (4) või vähendada (5).
- Salvestamiseks ja menüüst väljumiseks vajutage nuppu 1.

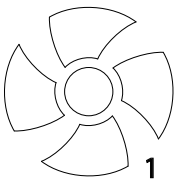

RESET

Funktsiooniga ennistatakse kõik tehase seadistused.

JUHTNUPPUDE KASUTAMINE
- Vajutage klahvi 6.
- Vajutage nuppu 2 kuni valikuni **USER MENU (KASUTAJA MENÜÜ).**
- Kinnitage valik nupust 6.
- Vajutage nuppu 2 kuni valikuni **RESET.**
- Kasutage nuppe 4-5, et liikuda SEES peale ja vajutage nuppu 6.
- Kinnitamiseks kuvatakse ekraanile **"DONE" (TEHTUD)**

EASY SET UP

Puidugraanuli mahukaal on graanuli kaalu ja mahu suhe. See suhe võib varieeruda, kuid graanuli kvaliteet sellest ei muutu.
Kasutades funktsiooni EASY SET UP on võimalik mahukaalu reguleerida ehk kindlaksmääratud väärtusi kas suurendada või vähendada.
Ahju programmis on saadaval väärtused vahemikus –3 kuni +3. Kõik ahjud kalibreeritakse tootmises nii, et optimaalne väärtus on 0.
Kui märkate söepannil liigset ladestumist, sisenege programmi EASY SET UP ja vähendage väärtust ühe ühiku võrra (–1). Seejärel oodake ühe päeva ja kui olukord selle aja jooksul ei parane, vähendage väärtust järk-järgult kuni maksimaalse võimaliku variandini (–3). Kui märkate vajadust puidugraanulite mahukaalu suurendada, soovitame tehaseseadet 0 vastavalt vajadusele suurendada (väärtusele +1, +2 või +3).

LIIGNE PUIDUGRAANULITE KOGUS SÖEPANNIL			NORMAALNE TOIMIMINE	LIIGA VÄIKE PUIDUGRAANULITE KOGUS SÖEPANNIL		
-3	-2	-1	0	+1	+2	+3
KOLMAS VÄHENDAMISE ETAPP, KUI ESIMESED KAKS EI OLE TULEMUST ANDNUD	TEINE VÄHENDAMISE ETAPP, KUI ESIMENE EI OLE TULEMUST ANDNUD	ESIMENE VÄHENDAMISE ETAPP (KATSETADA ÜHE PÄEVA)	OPTIMAALNE TEHASES MÄÄRATUD VÄÄRTUS	ESIMENE SUURENDAMISE ETAPP	TEINE SUURENDAMISE ETAPP, KUI ESIMENE EI OLE TULEMUST ANDNUD	KOLMAS SUURENDAMISE ETAPP, KUI ESIMESED KAKS EI OLE TULEMUST ANDNUD

NB! Juhul kui tabelis soovitatud reguleerimisvõtted graanulite koguse probleemi ei lahenda, võtke ühendust oma piirkonna hooldustöökojaga

KASUTATAVAD KÄSUD
- Vajutage nuppu 6.
- Hoidke all nuppu 2, kuni ilmub **USER MENU.**
- Kinnitage, vajutades nuppu 6.
- Vajutage nuppu 2, kuni ilmub "**EASY SET UP**".
- Kasutage nuppe 4 ja 5, et režiimi WORK (TÖÖ) ajal laadimist kas suurendada (4) või vähendada (5).
- Kinnitamiseks ja menüüst väljumiseks vajutage mitu korda nuppu 1.

SET CHRONO (TAIMERI SEADISTAMINE)

Selle funktsiooniga seadistatakse generaatori automaatset käivitumist ja seiskumist.
Tehase seadistustel on **SET CHRONO (TAIMERI SEADISTAMINE)** deaktiveeritud.
Taimeriga saab programmeerida 4 ajavahemikku päevas, mida kasutatakse igal nädalapäeval.
Igale ajavahemikule võib määrata sisse- ja väljalülitumise kellaaja, kasutamispäevad programmeeritud ajavahemikul ja soovitud veetemperatuuri (65-80 °C).
Enne taimeri funktsiooni kasutamist tuleb seadistada kehtiv kuupäeva ja kellaaeg.

SOOVITUSED
Enne taimeri funktsiooni kasutamist tuleb seadistada kehtiv kuupäeva ja kellaaeg ning veenduda, et olete järginud alapeatükis "*Set clock*" *(Seadista kell)* ära toodud juhiseid. Selleks, et taimer töötaks, tuleb lisaks programmeerimisele see ka aktiveerida.
Sisse- ja väljalülitumise kellajad peavad jääma ühe päeva piires ajavahemikku 0 - 24 ja ei tohi ulatuda üle mitme päeva.

Näide:

ÕIGE	VALE
Süttimine kell 07:00 **Väljalülitumine kell 18:00**	**Süttimine kell 22:00** **Väljalülitumine kell 05:00**

JUHTNUPPUDE KASUTAMINE
- Vajutage klahvi 6.
- Vajutage nuppu 2 kuni valikuni **TAIMERI SEADISTAMINE.**
- Kinnitage valik nupust 6.
- Kella lubamiseks/keelamiseks seadistamiseks/muutmiseks kasutage nuppe 4 või -5.
- Edasi liikumiseks kasutage nuppu 2 ja tagasi liikumiseks 3.
- Salvestamiseks ja menüüst väljumiseks vajutage nuppu 1.

SET CHRONO →

DISPLAY	SEADISTUS	TÄHENDUS
ENABLE CHRONO	SEES/VÄLJAS (ON/OFF)	Taimeri lubamine/keelamine
ENABLE PRG1	SEES/VÄLJAS (ON/OFF)	PRG1 lubamine/keelamine
ENABLE PRG2	SEES/VÄLJAS (ON/OFF)	PRG2 lubamine/keelamine
ENABLE PRG3	SEES/VÄLJAS (ON/OFF)	PRG3 lubamine/keelamine
ENABLE PRG4	SEES/VÄLJAS (ON/OFF)	PRG4 lubamine/keelamine
START PRG1	OFF-00:00-23:50	PRG1 sisselülitamise kellaaeg
STOP PRG1	OFF-00:00-23:50	PRG1 väljalülitamise kellaaeg
MONDAY...SUNDAY	SEES/VÄLJAS (ON/OFF)	PRG1 päevade lubamine/keelamine
SET PRG1	65-80°c	PRG1 boileri temperatuur
START PRG2	OFF-00:00-23:50	PRG2 sisselülitamise kellaaeg
STOP PRG2	OFF-00:00-23:50	PRG2 väljalülitamise kellaaeg
MONDAY...SUNDAY	SEES/VÄLJAS (ON/OFF)	PRG2 päevade lubamine/keelamine
SET PRG2	65-80°c	PRG2 boileri temperatuur
START PRG3	OFF-00:00-23:50	PRG3 sisselülitamise kellaaeg
STOP PRG3	OFF-00:00-23:50	PRG3 väljalülitamise kellaaeg
MONDAY...SUNDAY	SEES/VÄLJAS (ON/OFF)	PRG3 päevade lubamine/keelamine
SET PRG3	65-80°c	PRG3 boileri temperatuur
START PRG4	OFF-00:00-23:50	PRG4 sisselülitamise kellaaeg
STOP PRG4	OFF-00:00-23:50	PRG4 väljalülitamise kellaaeg
MONDAY...SUNDAY	SEES/VÄLJAS (ON/OFF)	PRG4 päevade lubamine/keelamine
SET PRG4	65-80°c	PRG4 boileri temperatuur

KUI NÄDALA PROGRAMMEERIJA ON AKTIIVNE, SIIS KUVATAKSE JUHTPANEELIL IKOON VÄIKE RUUT.

OLEK

** reserveeritud tehnikule*

SEADISTUSED

KELLA SEADISTAMINE
TÖÖKEELE MÄÄRAMINE

- vt peatükki: seadistused esmakäivitamiseks

EKRAAN

Menüüs EKRAAN on kaks alammenüüd:
- Klahvilukk
- Heledus.

KLAHVILUKK

Menüüs lukustatakse klahvid (nagu mobiiltelefonidel)

JUHTNUPPUDE KASUTAMINE
- Vajutage klahvi 6.
- Vajutage nuppu 2 kuni valikuni **SEADISTUSED.**
- Kinnitage valik nupust 6.
- Vajutage nuppu 2 kuni valikuni **EKRAAN.**
- Kinnitage valik nupust 6.
- Kuvatakse **KLAHVILUKK-** kinnitage klahviga 6.
- Režiimi lubamiseks/keelamiseks kasutage nuppe 4 või -5.
- Salvestamiseks ja menüüst väljumiseks vajutage nuppu 1.

NUPPUDE LUKUSTAMINE PÄRAST KÄIVITAMIST:

NUPPUDE LUKUSTAMISEKS VAJUTAGE SAMAAEGSELT NUPPE 1 JA 5, KUNI EKRAANILE KUVATAKSE: "KLAHVID LUKUS"
NUPPUDE VABASTAMISEKS VAJUTAGE SAMAAEGSELT NUPPE 1 JA 5, KUNI EKRAANILE KUVATAKSE: "KLAHVID LAHTI"

VALGUS

Menüüs saab seadistada ekraani heledust. Valikud ulatuvad OFF - 10 kuni 31.
Kui valite oleku VÄLJAS (OFF), lülitub ekraani taustvalgustus pärast eelseadistatud viivitust välja.
Taustvalgustus lülitub sisse niipea, kui vajutatakse mõnele nupule või kui seade läheb häireolekusse.

JUHTNUPPUDE KASUTAMINE
- Vajutage klahvi 6.
- Vajutage nuppu 2 kuni valikuni **SEADISTUSED.**
- Kinnitage valik nupust 6.
- Vajutage nuppu 2 kuni valikuni **EKRAAN.**
- Vajutage nuppu 2 kuni valikuni **HELEDUS.**
- Heleduse seadistamiseks kasutage nuppe 4 või -5.
- Salvestamiseks ja menüüst väljumiseks vajutage nuppu 1.

OOTEREŽIIM (STAND-BY)

Ootefunktsiooni kasutatakse siis, kui soovite ahju kohest väljalülitumist või moduleerimist täiendava välise termostaadi kaudu.
.

JUHTNUPPUDE KASUTAMINE
- Vajutage nuppu 6 kuni valikuni **VÕIMSUSE SEADMINE.**
- Vajutage nuppu 2 kuni kuvatakse **SEADISTUSED.**
- Vajutage nuppu 6.
- Vajutage nuppu 2 kuni valikuni **STAND-BY.**
- Režiimi lubamiseks/keelamiseks kasutage nuppe 4 või -5.
- Salvestamiseks ja menüüst väljumiseks vajutage nuppu 1.

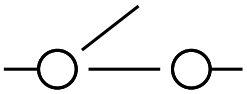

AUX

Kui kasutate tootja kõrgsagedusside tarvikuid, siis väljaõppinud tehnik peab ühenduse sooritama otse kaardiga.
Täiendava info jaoks pöörduge edasimüüjate poole.

PUHASTUS JA HOOLDUS

JÄRGIGE JUHISEID SUURIMA HOOLIKUSEGA!

Kontrollige alati, et toitejuhe oleks stepslist väljas, sest generaator võib olla programmeeritud ise käivituma.
Et generaator oleks tervenisti maha jahtunud.
Et söed oleksid täielikult jahtunud.
Toote puhastamise ajaks tuleb garanteerida piisav ventilatsioon.
Vähene puhastamine seab ohtu toote nõuetekohase töötamise ja ohutuse!

HOOLDUS
Nõuetekohaseks töötamise tagamiseks peab **kompetentne tehnik** toodet hooldama vähemalt korra aastas.
Perioodilisi kontrolli- ja hooldustöid tohivad sooritada ainult spetsialistid, kes töötavad vastavalt kehtivatele nõuetele ning kasutus- ja hooldusjuhendis kirjeldatud juhistele.

IGAL AASTAL TULEB PUHASTADA HEITGAASIDE SEADET, KANALEID JA "T"-ÜHENDUSI KOOS INSPEKTEERITAVATE KORKIDEGA - KUI SÜSTEEMIS ON KURVE VÕI HORISONTAALSEID ÜLEMINEKUID!
GENERAATORI PUHASTAMISE SAGEDUSED SÕLTUVAD KASUTUSEST! SÕLTUVAD KASUTATAVATE PELLETITE KVALITEEDIST JA KASUTUSE SAGEDUSEST.
VÕIB JUHTUDA, ET NEID TÖID TULEB SOORITADA SUUREMA SAGEDUSEGA.

PERIOODILINE PUHASTAMINE ON KASUTAJA VASTUTUSEL

Enne kasutus- ja hooldujuhendis kirjeldatud perioodilise puhastamise ettevõtmist tuleb hoolikalt läbi lugeda kõik juhised, protseduuride kirjeldused ja kirjeldatud perioodide pikkused.

PEALISPINNA JA VIIMISTLUSE PUHASTAMINE

Puhastamiseks ei tohi kasutada abrasiivseid ega **KEEMILISELT AGRESSIIVSEID puhastusvahendeid**.
Pealispindu tohib puhastada alles siis, kui generaator ja ümbris on täielikult jahtunud. Pealispindade ja metallist osade hooldamisel piisab veega või vee ja seebiga niisutatud lapist.
Juhiste eiramine võib põhjustada kahjustusi generaatori pealispindadele ja garantii kehtivuse kadumist.

KERAAMILISE KLAASI PUHASTAMINE

Puhastamiseks ei tohi kasutada abrasiivseid ega **KEEMILISELT AGRESSIIVSEID puhastusvahendeid**.
Keraamilist klaasi võib puhastada vaid siis, kui klaas on täielikult jahtunud.
Keraamilise klaasi puhastamisel kasutage kuiva pintslit või niisket, tuhaga MÄÄRITUD AJALEHEPABERIT Väga musta klaasi korral tohib kasutada ainult keraamiliste klaaside jaoks mõeldud puhastusvahendit. Pritsige tagasihoidlik kogus pesuvahendit lapile ja puhastage klaas. Puhastusainet ega muid vedelikke ei tohi pritsida otse klaasile ega tihenditele!
Juhiste eiramine võib põhjustada kahjustusi keraamilise klaasi pealispindadele ja garantii kehtivuse kadumist.

PELLETITE PAAGI PUHASTAMINE

Kui paak on täiesti tühi, siis eemaldage generaatori toitekaabel ja eemaldage kõigepealt paagist jäägid (tolm, laastud, jne), alles seejärel täitke uuesti.

IGA PÄEV:
Söerest

Eemaldage söerest oma kohalt ja puhastage kõik avad kaasasoleva roobiga, eemaldage tuhk tolmuimejaga. Eemaldage tuhk söeresti kohalt, kaasa arvatud küünalühenduse puhastamine.

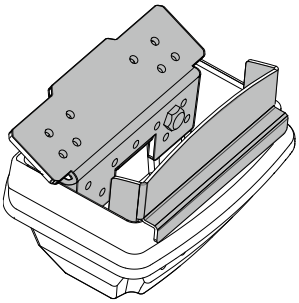

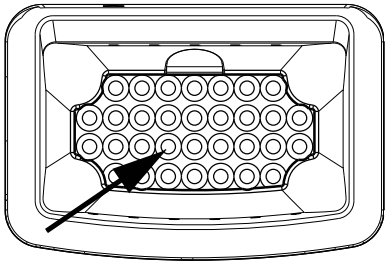

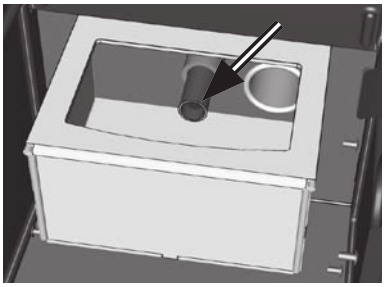

IGA PÄEV
Kaabitsad:

Soojusvahetite puhastamne tagab pidevalt samasuguse soojatootmise. Sellist hooldust tuleb läbi viia vähemalt kord päevas. Selleks piisab, kui kasutate kaabitsaid, mis asuvad ahju ülaosas ja liigutate neid üles-alla.

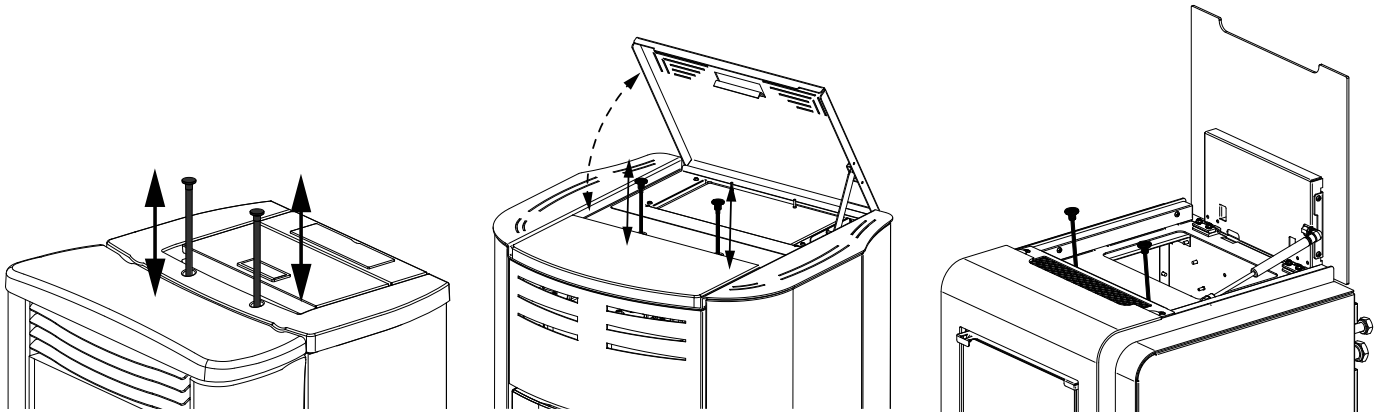

IGAL NÄDALAL:
Põlemiskambri ja tuhasahtli puhastamine:

Iga nädal või vajaduse korral tühjendage tuhakarp. Soovitatav on vähemalt kord nädala tõmmata tolmuimejaga tuhk põlemiskambrist.

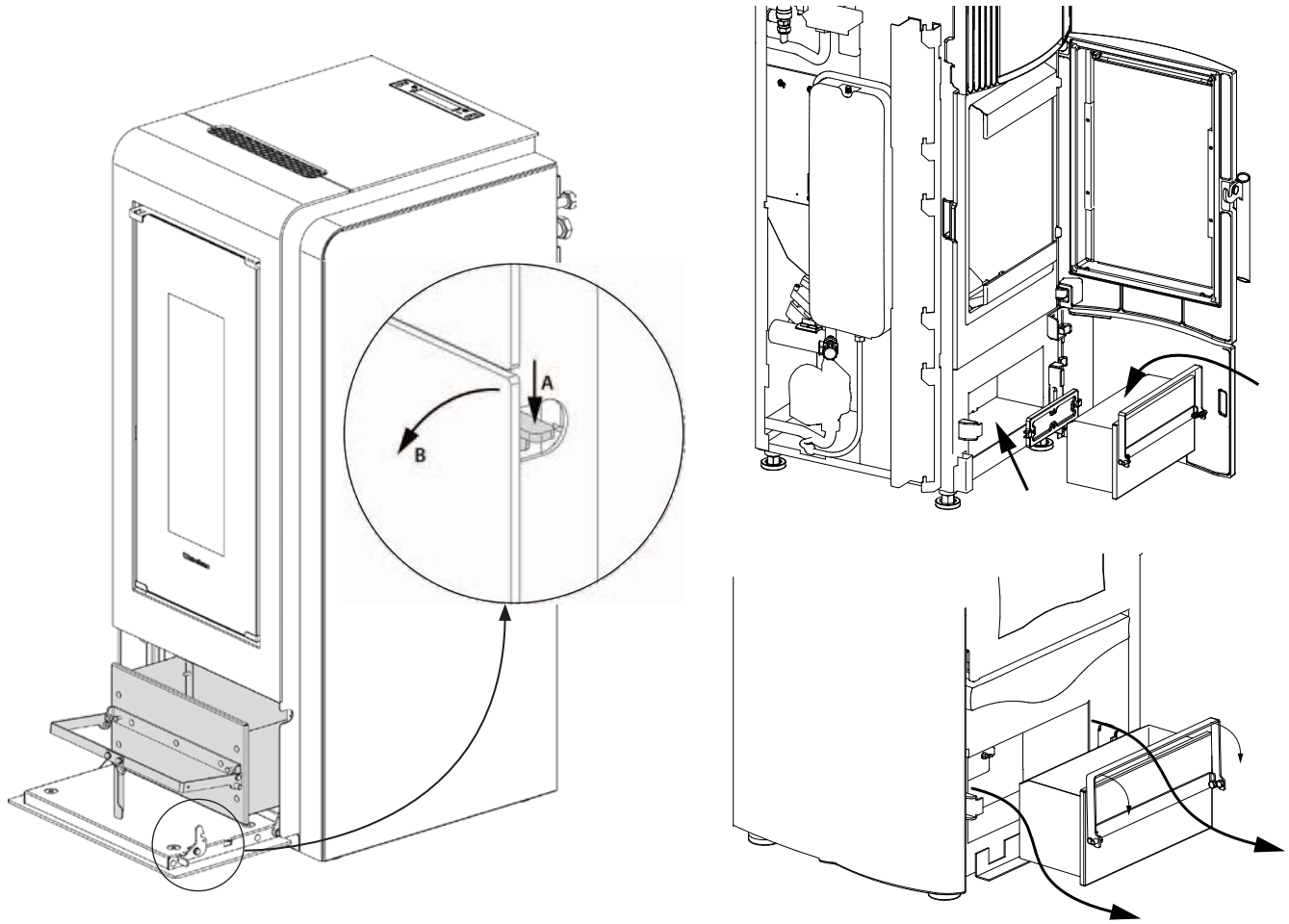

Pildid on illustreeriva iseloomuga

IGA KUU - MELINDA IDRO 2.0

Eemaldage tuhk, mis on kogunenud ahjus seintele (vt joonist all)

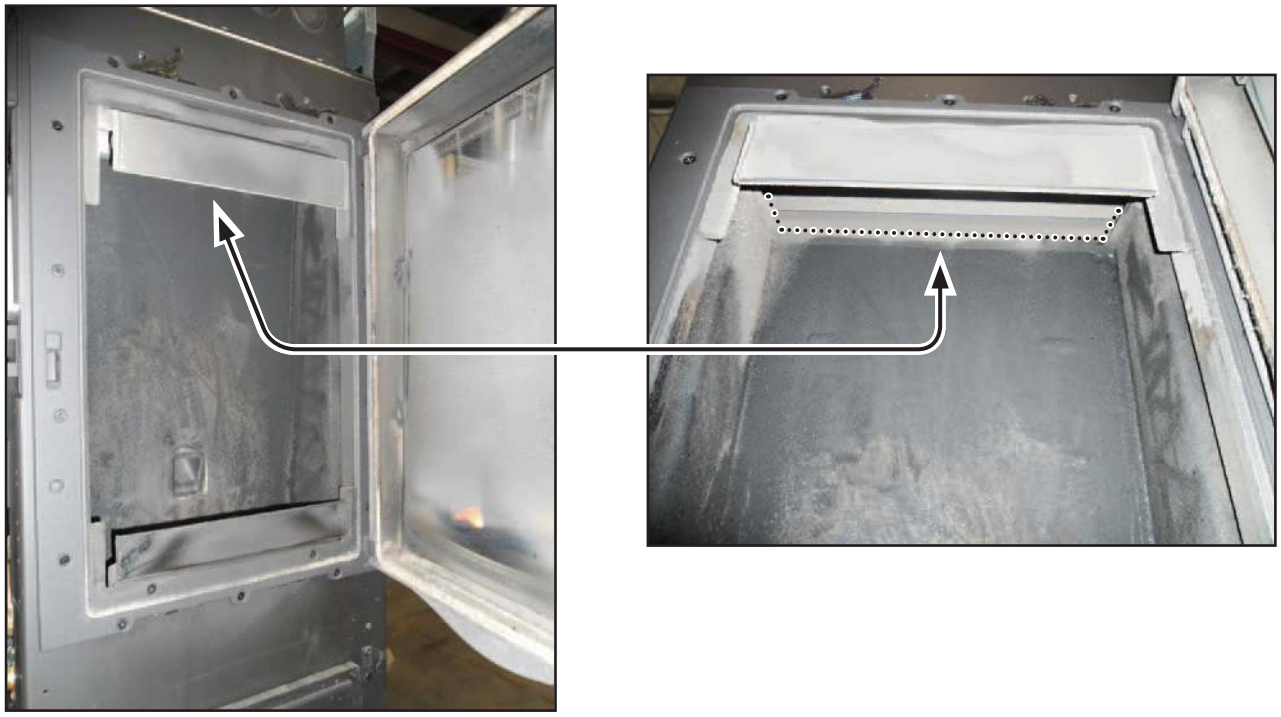

TAVAPÄRANE HOOLDUS, MIDA SOORITAVAD TEHNIKUD

Tavapärast hooldust tuleb läbi viia vähemalt kord aastas.
Kütteainena pelleteid kasutavat generaatorit tuleb vähemalt korra aastal reeglipäraselt puhastada, **seda tohib teha vaid väljaõppinud tehnik, kasutades ainult originaalvaruosi**.
Selle eiramine võib ohtu seada seadme ohutuse ning tühistada garantii kehtivuse.
Kasutus- ja hooldusjuhendis kirjeldatud kasutaja sooritavate puhastustööde sageduse järgimine garanteerib generaatori töökorra, mis aitab vältida võimalikke anomaaliaid ja/või rikkeid, mis võiksid nõuda suuremaid tehniku-poolseid sekkumisi. Tavapärase hoolduse tööd ei ole kaasatud toote garantiisse.

UKSETIHENDID, TUHAKARP JA SÖEPANN

Tihendid tagavad ahju hermeetilisuse ning seega selle hea töö.
Neid tuleb regulaarselt kontrollida, et kulumise või kahjustumise korral koheselt välja vahetada.
Töid tohib sooritada ainult väljaõppinud tehnik.

ÜHENDUS KORSTNAGA

Korstna ühendust tuleb tühjendada ja puhastada vähemalt kord aastas või siis, kui vajadus tekib. Horisontaalsete ülekannete korral tuleb kõigepealt eemaldada jäägid, et need ei takistaks suitsu läbiminekut.

KASUTUSEST KÕRVALDAMINE (HOOAJA LÕPPEDES)

Iga kütteperioodi lõpus, enne ahju väljalülitamist, on soovitatav tühjendada täielikult pelletite paak ja eemaldada sellest pelletite jäänused ning tolm.
Lisaks on soovitatav võtta generaator vooluvõrgust välja ja suurema ohutuse eesmärgil, eriti väikelaste olemasolu korral, eemaldada toitejuhe.
Tavapärast hooldust tuleb läbi viia vähemalt kord aastas.

KUI TOITEJUHE ON KAHJUSTATUD, PEAB TEHNILISE TOE KESKUS VÕI SARNASE KVALIFIKATSIOONIGA ISIK SELLE VIIVITAMATULT VÄLJA VAHETAMA, ET VÄLTIDA KÕIKI SELLEGA SEONDUVAID OHTE.

TAVAPÄRANE HOOLDUS

Pildid on illustreeriva iseloomuga

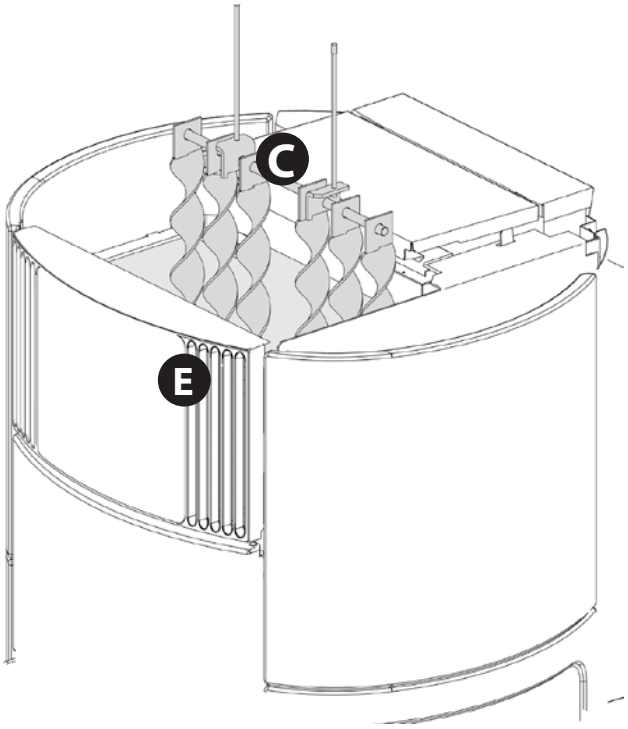

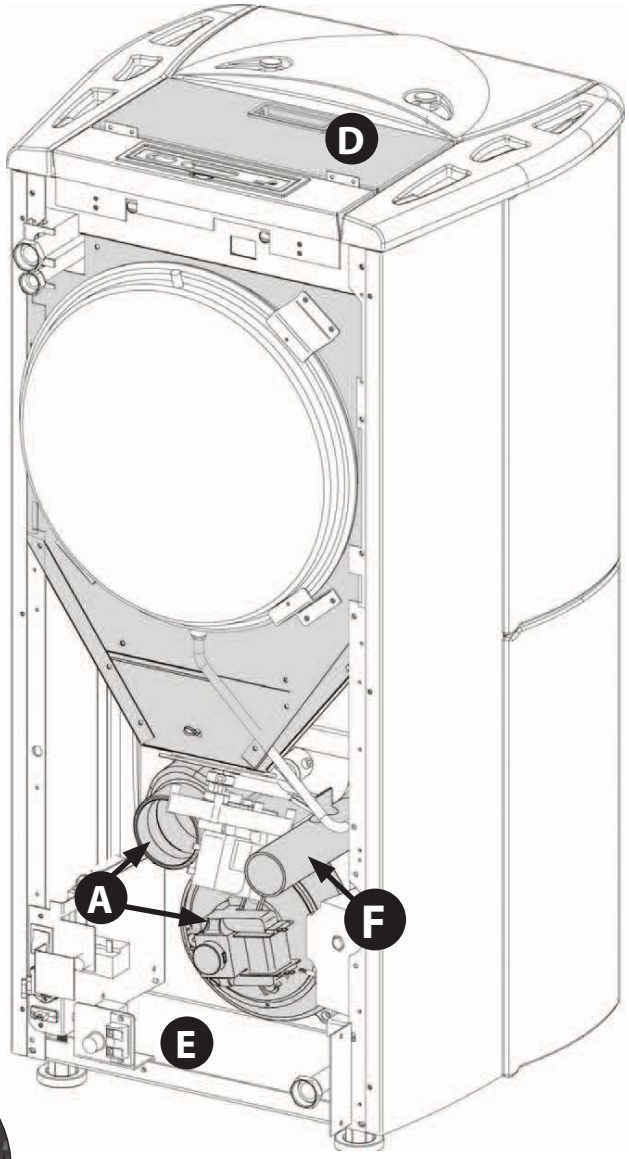

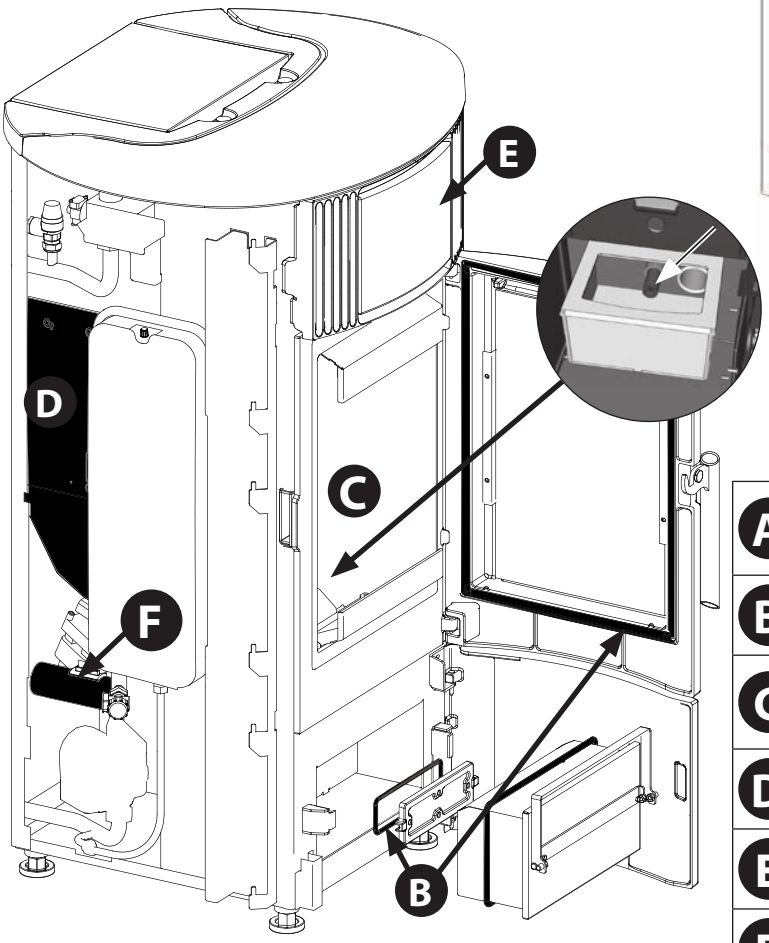

A	Suitsumootor (suitsu ärajuhtimistorude eemaldamine ja puhastamine), uus silikoon ettenähtud kohtades.	✓
B	Tihendite ülevaatus, tuhasahtel, uks (asendada ja ettenähtud kohtadele lisada silikooni)	✓
C	Põlemiskamber ja soojusvaheti (täielik puhastamine) kaasa arvatud küünalühenduse puhastamine	✓
D	Paak (täielik tühjendamine ja puhastamine).	✓
E	Ventilaatori eemaldamine ja tolmu ning pelletijääkide eemaldamine	✓
F	Õhutõmbetoru kontroll ja läbivooluanduri puhastamine	✓

KUVA	
DISPLAY	**PÕHJUS**
OFF	Generaator väljas
START	Algfaas on töös
PELLET FEEDING	Käib pelletite laadimine süütamise ajal
IGNITION	Süütamisfaas on töös
START-UP	Käivitusfaas on töös
WORK	Tööfaas on töös
MODULATION	Generaator töötab miinimumvõimsusel
BURN POT CLEANING	Söepanni puhastamine on töös
***BURN POT CLEANING DEPRESSION**	Söepanni puhastamine on töös - põhjuseks ebapiisav alarõhk
FINAL CLEANING	Lõplik puhastamine on töös
STAND-BY	Generaator on väljas ja ootab välise termostaadi käsku taaskäivitamiseks
STAND-BY COOLING	Üritatakse teha taaskäivitus, kui generaator oli just väljalülitunud. Kui generaator teeb väljalülitust, siis tuleb oodata, kuni suitsumootor on täielikult välja lülitunud ning seejärel puhastada rest. Ales pärast neid operatsioone saab generaatori uuesti käivitada.
HOFF	Generaator väljas, sest veetemperatuur on seadistatust kõrgem.
***T-AMB**	Õhutemperatuur (vastavatel mudelitel)
***T - OFF**	Generaator on väljas ja ootab uut nõudlust.
STAND-BY BLACK OUT	Generaator on jahtumas pärast voolukatkestust. Pärast jahutamist käivitub automaatrežiimil.
ANTI-FREEZE	Käimas on jäätumisvastane töö, sest vee temperatuur langes ala tehases seadistatud väärtust. Tsirkuleerimispump pumpab kuni vesi on saavutanud eelseadistatud taseme +2°C.
ANTILOCK	Tsirkuleerimispump on blokeerimisvastases tsüklis (siis kui generaator on olnud 96 tundi väljas): tsirkuleerimispump käivitub tootja seadistatud ajavahemiku järel, et vältida selle blokeerumist.
AUTO BLOW	Käib autotõmme
***EXCHANGER BLOCK**	Vaheti puhastamine ei õnnestunud

HÄIRED		
EKRAAN	**SELGITUS**	**LAHENDUS**
⚠	Näitab häire tekkimist	Põleb = Näitab häire olemasolu. Vilgub = näitab alarõhuanduri deaktiveerumist. Häirest on võimalik ennistada alles siis, kui suitsu mootor on seiskunud ja häire tekkimisest on möödas vähemalt 15 minutit, selleks vajutage 3 sekundi jooksu nuppu 1/
ASPIRATION FAULT	Suitsueemaldamise mootor on rikkis	Pöörduge teeninduse poole

* vastavate mudelite puhul

FUMES PROBE	Suitsuandur on rikkis	Pöörduge teeninduse poole.
HOT FUMES	Suitsu temperatuur on liiga kõrge.	Kontrollige pelletite laadimist (vt "Pelletite laadimise reguleerimine"), kui lahendust ei leia, siis pöörduge tehniku poole.
ALL CLEAN CHECH UP	Uks ei ole suletud: Tuhakassett ei ole suletud: Põlemiskamber on must. Suitsu ärajuhtimise toru on umbes.	Veenduge, et tulekolde uks on hermeetiliselt suletud. Veenduge, et tuhasahtel on hermeetiliselt suletud. Kontrollige suitsujuhtimise toru puhtust, esimese õhukanali anduri ja põlemiskambri puhtust.
NO IGNITION	Pelletite paak on tühi. Vale pelletite laadimise kalibratsioon. Termostaatilised andurid väljas.	Kontrollige, kas paagis on pelleteid. Reguleerige pelletite pealevoolu (vt "Pelletite laadimise reguleerimine"). Kontrollige, et oleksid täidetud kõik tingimused, mida on kirjeldatud "Süütamine" peatükis. Kontrollige termostaadi pirne (vt peatükk "ennistamine".
NO IGNITION BLACK OUT	Süütamise ajal puudub vool.	Viige ahi off nupust 1 ja korrake protseduuri, mida kirjeldatakse peatükis "Süütamine".
NO PELLETS	Pelletite paak on tühi. Vähene pelletite etteandmise koormus. Mootor ei lae pelleteid.	Kontrollige, kas paagis on pelleteid. Reguleerige pelletite pealevoolu (vt "Pelletite laadimise reguleerimine").
DEPRESSION ALARM	Uks ei ole suletud: Tuhakassett ei ole suletud: Põlemiskamber on must. Suitsu ärajuhtimise toru on umbes.	Veenduge, et tulekolde uks on hermeetiliselt suletud. Veenduge, et tuhasahtel on hermeetiliselt suletud. Kontrollige suitsujuhtimise toru puhtust ja põlemiskambri puhtust.
DEBIMETER FAULT	Vooluandur rikkis. Andur lahti ühendunud.	Pöörduge teeninduse poole.
H20 OVERTEMP	Õhk seadmes. Vähene tsirkulatsioon.	Õhk võib olla pääsenud seadmesse, tühjendage seade. Vähene tsirkuleerimistegevus. Ohutu ala on liiga väike või puudu. Veetemperatuur ületab 95°C. Ringluspumba tõrge. Kui probleem ei lahene, siis peab töötingimused ennistama volitatud tehnik.
*** TRAPDOOR FAULTY**	Söeresti automaatne puhastus ei toimi. Söerest on ummistunud. Uks ei ole suletud.	Veenduge, et tulekolde uks on hermeetiliselt suletud. Veenduge, et söerest oleks vaba ja puhas. Söeresti automaatne puhastus ei toimi. Leidke probleem ja vajadusel võtke ühendust müügijärgse abikeskusega.
ALL-MIN H2O PRES-SURE	Anduri mõõdetud surve on liiga madal.	Õhk võib olla pääsenud seadmesse, tühjendage seade. Vee puudus või leke, mis tuleneb mõne komponendi tõrkest. Leidke probleem ja vajadusel võtke ühendust müügijärgse abikeskusega.
H2O PROBE	Vee sond on rikkis.	Pöörduge teeninduse poole.
ALL-MAX H2O PRES-SURE	Veesurve ületab maksimaalse lubatu.	Õhk võib olla pääsenud seadmesse, tühjendage seade. Kontrollige paisuahelat, et see ei oleks kahjustatud ega liiga väike. Kontrollige, et jahtunud seadmes oleks õige rõhk. Leidke probleem ja vajadusel võtke ühendust müügijärgse abikeskusega.
*** PRESSURE SENSOR FAULTY**	Rõhuandur on rikkis, katki või lahti ühendatud.	Pöörduge teeninduse poole
*** AUGER CONTROL**	Pelletite laadimise anomaalia.	Pöörduge teeninduse poole
*** AUGER BLOCK**	Pelletite laadimise anomaalia.	Pöörduge teeninduse poole
*** BOILER PROBE**	Boileri sond on rikkis.	Pöörduge teeninduse poole
*** PUFFER PROBE**	Boileri sond on rikkis.	Pöörduge teeninduse poole
*** TANK EMPTY**	Pelletite paak on tühi. Uks ei ole suletud. Tuhakassett ei ole suletud. Põlemiskamber on must. Suitsu ärajuhtimise toru on umbes.	Kontrollige, kas paagis on pelleteid. Veenduge, et tulekolde uks on hermeetiliselt suletud. Veenduge, et tuhasahtel on hermeetiliselt suletud. Kontrollige suitsujuhtimise toru puhtust, esimese õhukanali anduri ja põlemiskambri puhtust. Pöörduge teeninduse poole.

* vastavate mudelite puhul

GARANTIITINGIMUSED

1. Extraflame S.p.A. toodetele kehtib Euroopa Ühenduses 24 kuu pikkune garantii alates ostukuupäevast.
Ostu tõendamiseks tuleb esitada müüja väljastatud kehtiv finantsdokument (kviitung, arve või saatedokument), millel on märgitud ostetud toode ning ostmise ja/või tarnimise kuupäev.

HOIATUS. See standardgarantii ei asenda tarbijaõigusi puudutaval Euroopa seadusandlusel põhinevat garantiid.

Standardne garantii kehtib vaid Itaalia regioonis ja Euroopa Ühenduse piirkondades, kus tegutsevad volitatud tehnilise abi keskused (vt veebisaiti www.lanordica-extraflame.com)
Samuti piirneb garantii tarbija elukohariigiga, mis peab kattuma Extraflame S.p.A. toote müüja territooriumi ja/või registreeritud kontoriga.
Eeskirjad ei kehti, kui toode ostetakse ärilises, ettevõtlikus või professionaalses olukorras. Nendel juhtudel kehtib toote garantii 12 kuud pärast ostukuupäeva.

ITAALIAS KEHTIV GARANTII

Toote rikke puhul tuleb teha järgmist.
Lugege kasutusjuhendit ja uurige, kas rikke saab kõrvaldada toodet õigesti kasutades. Veenduge, et garantii kataks riket, muidu kannab tarbija toimingutega seotud kulud ise. Volitatud tehnilise abi keskuses abi küsides öelge alati: - rikke tüüp; - seadme mudel; - täielik aadress; - telefoninumber.

EUROOPAS KEHTIV GARANTII

Toote rikke puhul tuleb teha järgmist.
Lugege kasutusjuhendit ja uurige, kas rikke saab kõrvaldada toodet õigesti kasutades. Veenduge, et garantii kataks riket, muidu kannab tarbija toimingutega seotud kulud ise. Pöörduge abiteenuse poole või küsige volitatud tehnilise abi keskuse aadressi. Öelge alati rikke tüüp, seadme mudel, täielik aadress ja telefoninumber.

Kui rike ilmneb toote tööea esimese 6 kuu jooksul, on tarbijal õigus lasta toodet tasuta parandada.
Vahemikus seitsmendast 24. kuuni kannab tarbija rikke puhul kõnega seotud kulud ning müüja tasub inimressursside ja kasutatud varuosade eest.

2. Garantii kaotab kehtivuse, kui rike on põhjustatud välistest sündmustest ja/või tingimustest, muuhulgas näiteks hooletusest või süsteemide ebapiisavast jõudlusest või olukorrast, kui töötajad, kellel puuduvad tarbija elukohariigi seadustega sätestatud oskused, paigaldasid ja/või hooldasid seadmeid valesti, tarbija ei oska toodet kasutada ja hooldab seda valesti, eirates müügilepingus oleva toote kasutusjuhendis märgitud juhiseid ja soovitusi.
Garantii ei kata toote kahjustusi, mis ei ole seotud tootmisdefektidega. Samuti on välistatud defektid, mis on seotud lõõri vale kasutamisega, võttes aluseks riigis ostuhetkel kehtivad seadused. Peale selle on välistatud kõik toote defektid, mis on põhjustatud hooletusest, juhuslikust rikkest, transpordi ajal manipuleerimisest ja/või ilmnenud kahjustustest (kriimustused, mõlgid jms), volitamata isikute sekkumisest ja täiendavatest kahjustustest, mille põhjustas tarbija, üritades algset riket kõrvaldada.
Garantii ei hõlma järgmisi kuluvaid osi: tihendid, keraamiline ja karastatud klaas, malmist restid ja pinnakatted, tulekindlad materjalid (nt Nordiker jm), värvitud, kroomitud või kullatud detailid, majoolika, käepidemed, söepann ja seotud komponendid. Idro toodete puhul katab garantii soojusvahetit vaid juhul, kui paigaldatud on sobiv kondensatsioonikindel ahel, mis tagab, et seadme tagasivoolu temperatuur on vähemalt 55 °C. Garantii ei kata ühtki välist komponenti, mida tarbija saab kasutamise ja/või hoolduse ajal vahetult juhtida ning mis võib agressiivsete pesuainete tõttu kuluda ja/või roostetada või mille teraspinnale võivad tekkida plekid.
Kui tarbija annab teada rikkest, mida volitatud tehnik kontrollimisel ei tuvasta, kannab tarbija kõik seonduvad kulud.

3. Kui toote töökorda ei saa remontides taastada, asendatakse toode/komponent uuega ning asendatava toote/komponendi ostmisel sätestatud garantii tingimused ja aegumise kuupäev jäävad kehtima.

4. Extraflame S.p.A. ei vastuta inimestele, loomadele ega varale otseselt ega kaudselt põhjustatud vigastuste ega kahjustuste eest, mis tulenevad veebisaidil allalaadimiseks saadaolevas asjakohases kasutusjuhendis märgitud juhiste ning toote paigaldamise, kasutamise ja hooldamisega seotud hoiatuste eiramisest.

5. Garantii ei hõlma tegevust, mille eesmärk on toote kohandamine ja/või reguleerimine küttematerjali jaoks või muudel põhjustel.

6. Kui toodet remonditakse Extraflame S.p.A. määratud volitatud tehnilise abi keskuses või toode asendatakse uuega, on transport tasuta. Kui tehnik saab toodet parandada kasutaja elukohas, kuid tarbija keeldub sellest, tasub tarbija seadme töökotta ja tagasi transportimisega seotud kulud.

7. Kui 24 kuud kehtiv garantii saab läbi, kannab tarbija kõik remondiga seotud kulud ise.

8. Vaidlused lahendatakse ainult Extraflame S.p.A registreeritud kontori piirkonnas asuvas kohtus (Itaalias Vicenzas)

TÄIENDAVAD HOIATUSED

- Kasutage ainult tootja soovitatud kütust. Toodet ei tohi kasutada põletusahjuna.
- Ärge kasutage toodet redeli ega tugistruktuurina.
- Ärge kuivatage toote peal pesu. Hoidke pesukuivatusrestid ja sarnased objektid tootest eemal. See võib põhjustada tulekahju või kahjustada pinnakatet.
- Kasutaja vastutab täielikult toote vale kasutamise eest. Tootjal puudub tsiviil- ja kriminaalõiguslik vastutus vale kasutamise eest.
- Mis tahes volitamata manipuleerimine ja toote detailide asendamine muude kui originaalvaruosadega võib kasutajat ohustada ning tootjal puudub sel juhul tsiviil- ja kriminaalõiguslik vastutus.
- Toote pinna suured piirkonnad võivad muutuda väga kuumaks (uks, käepide, klaas, suitsu väljalasketoru jms). Seetõttu puudutage neid osi vaid juhul, kui kannate sobivaid kaitserõivaid (nt kuumuskindlad kindad) või rakendate sobivaid meetmeid.
- ÄRGE kasutage toodet, kui uks on avatud või klaas on purunenud.
- Toode tuleb ühendada elektrisüsteemiga, millel on töötav maandus.
- Rikke või tõrke korral lülitage toode välja.
- Põletisse jäänud põletamata pelletid tuleb pärast iga nurjunud süütamist eemaldada, enne kui püüate toodet uuesti kasutada. Enne uuesti proovimist veenduge, et põleti oleks puhas ja õiges asendis.
- Ärge peske toodet veega. Vesi võib sattuda seadmesse ja kahjustada elektriisolatsiooni. Sellega kaasneb elektrilöögioht.
- Garantii kaotab kehtivuse, kui seadme paigaldamisel ei järgita kehtivaid eeskirju, seadet kasutatakse valesti või tootja määratud hooldusgraafikut ei järgita.

Extraflame®

Riscaldamento a Pellet

Extraflame S.p.A. Via Dell'Artigianato, 12 36030 - MONTECCHIO PRECALCINO (VI) - ITALY
☏ +39.0445.865911 - 🖷 +39.0445.865912 - ✉ info@extraflame.it - 💻 www.lanordica-extraflame.com

Tootja jätab endale õiguse muuta käesoleva dokumendi spetsifikatsioone ja andmeid igal ajal
ilma ette teatamata, eesmärgiga oma tooteid parandada.
Seega ei saa käesolevat juhendit pidada lepinguks kolmandate isikute suhtes.